汕头市民政局

汕头市烈士陵园纪念广场修缮工程

土建工程施工图纸

汕头市升平建筑设计院有限公司图纸目录

兴建单位	汕头市民政局	工　种	建筑,结构	设计号	
工程名称	汕头市烈士陵园纪念广场修缮工程	设计阶段	施工图	日　期	2014.09

序号	图　纸　名　称	图　号	图纸规格	备　注
1	地形网格图	建施－01	A3	
2	平面布置图	建施－02	A3	
3	平面尺寸定位图	建施－03	A3	
4	地面块料平面图	建施－04	A3	
5	台阶花斗平面图、台阶花斗立面图	建施－05	A3	
6	花斗台阶基础平面图	建施－06	A3	
7	剖面大样图	建施－07	A3	
8	石栏杆大样	建施－08	A3	
9	纪念广场　石板拼法大样	建施－09	A3	
10	1－1剖面图、2－2剖面图	建施－10	A3	
11	排水沟大样图	建施－11	A3	
12	纪念广场地面做法剖面图等	建施－12	A3	
13	排水平面图	建施－13	A3	
14	照明基础平面图	建施－14	A3	
15	检查井、雨水井、管道基础图	建施－15	A3	
16				
17				
18				
19				
20				
21				
22				
23				
24				
25				
26				
27				
28				
29				
30				

汕头市升平建筑设计院有限公司

二〇一四年九月

电气	
空调设备	
建筑	
结构	
给排水	

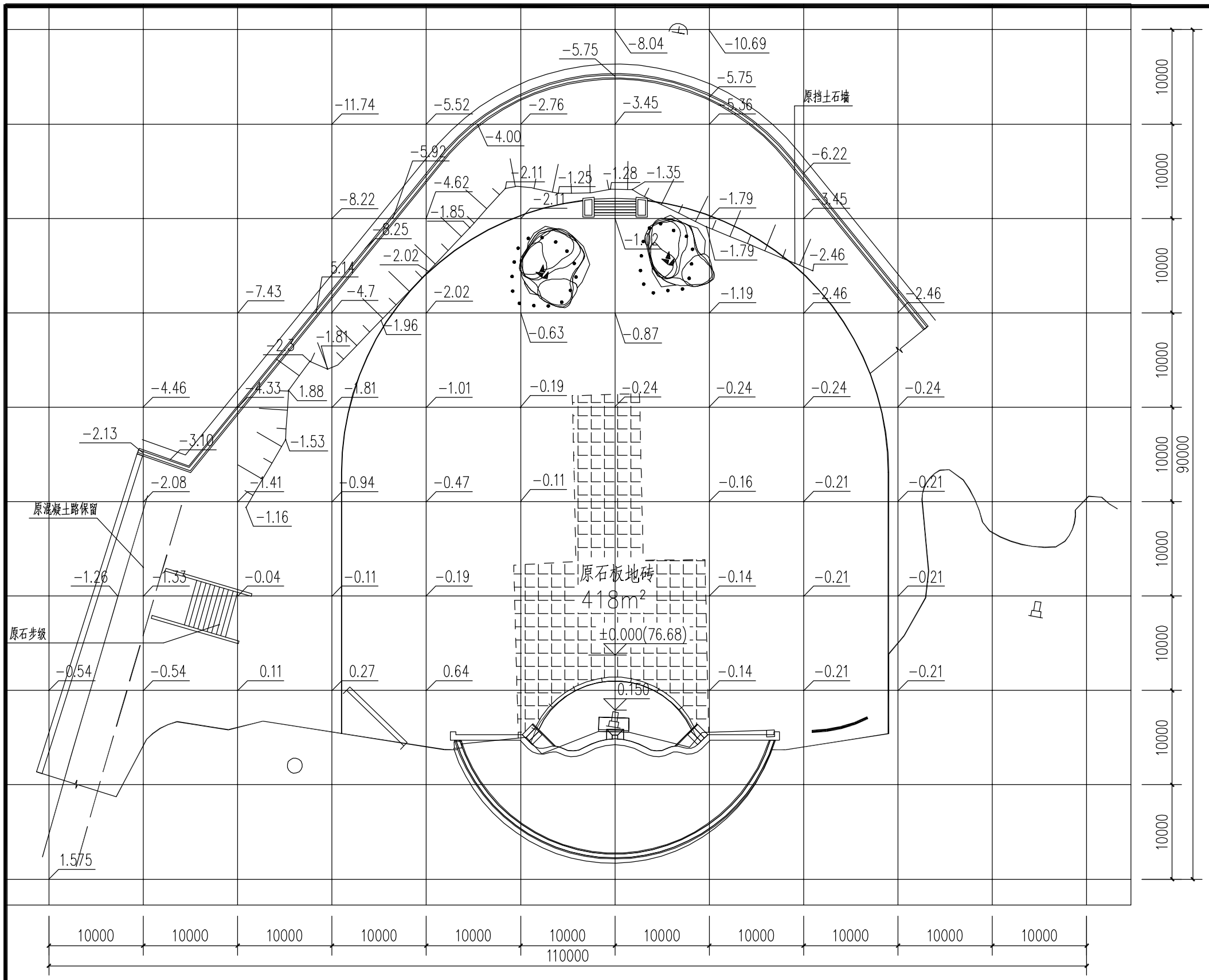

地形网格图 1:450

主要工程量表

序号	分项名称	单位	数量
1	挖土方	m3	2018
2	填土方	m3	2200
3	拆石板地面	m2	418
4	拆石墙	m3	86
5	拆石步级	m3	34
6	砍伐树	棵	230
7			
注	1、以上工程量仅供参考，应按实签证。 2、土方挖填计至各施工基层，不含基础部分。 3、开挖时遇地下障碍物，通知有关人员现场处理。		

注册师执业章:

出图章:

汕头市升平建筑设计院有限公司						《工程设计证书》编号：A144014425 证 书 级 别： 甲 级	施工图审批号	
审 定	黄上进		校 对	谢昭南		建设单位	汕头市民政局	业 务 号	
审 核	孙柔光		设 计	赖宏华		项目名称	汕头市烈士陵园纪念广场修缮工程	设计阶段	施工图
项目负责人	赖宏华					图 纸 内 容	地形网格图	图 号	建施-01
专业负责人	赖宏华		制 图					日 期	2014.09

电气	
空调设备	
建筑	
结构	
给排水	

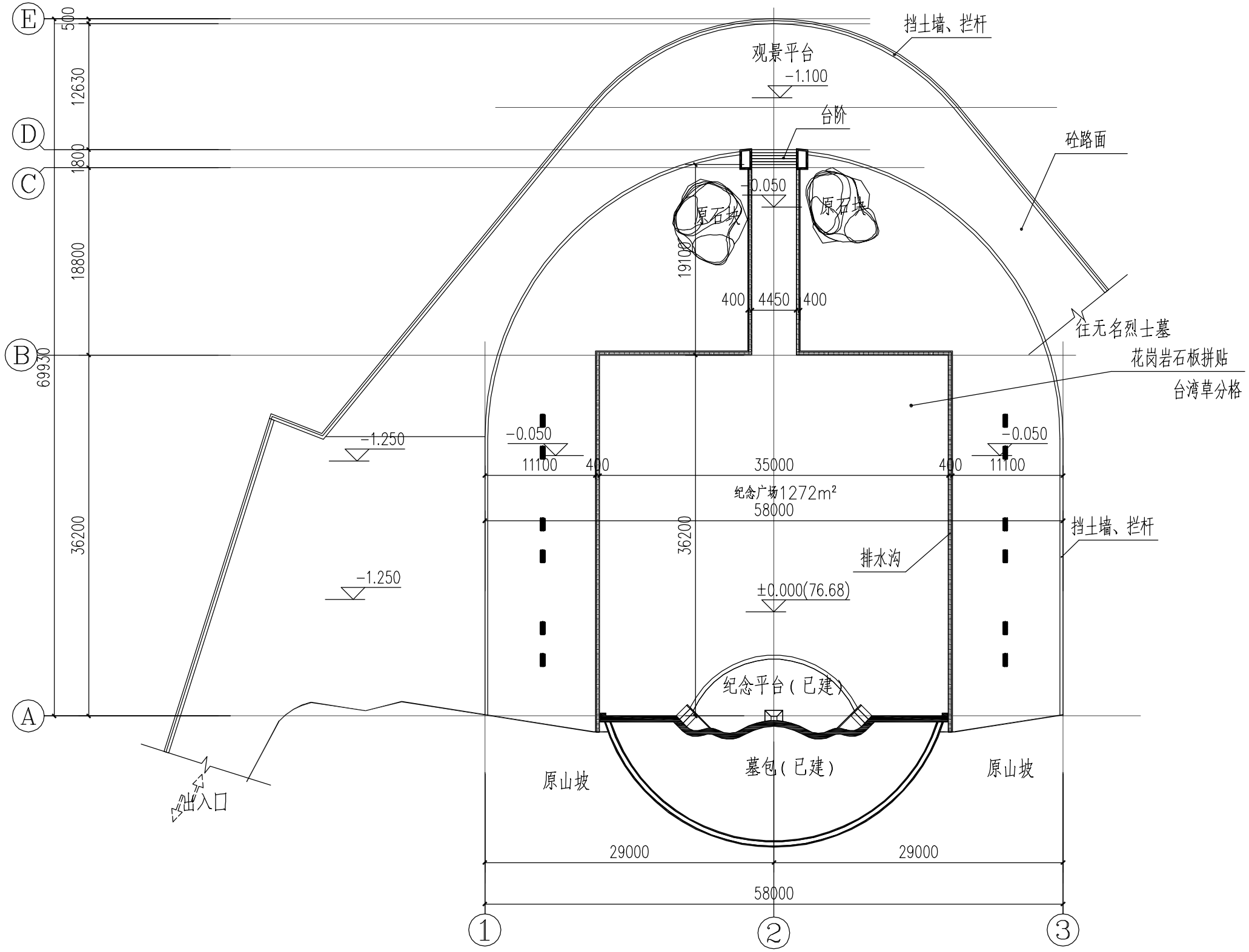

平面布置图 1:450

注册师执业章:

出图章:

汕头市升平建筑设计院有限公司							《工程设计证书》编号: A144014425 证 书 级 别: 甲 级	施工图审批号	
审 定	黄上进		校 对	谢昭南		建设单位	汕头市民政局	业 务 号	
审 核	孙柔光		设 计	赖宏华		项目名称	汕头市烈士陵园纪念广场修缮工程	设计阶段	施工图
项目负责人	赖宏华					图 纸 内 容	平面布置图	图 号	建施-02
专业负责人	赖宏华		制 图					日 期	2014.09

电 气	
空调设备	
建 筑	
结 构	
给排水	

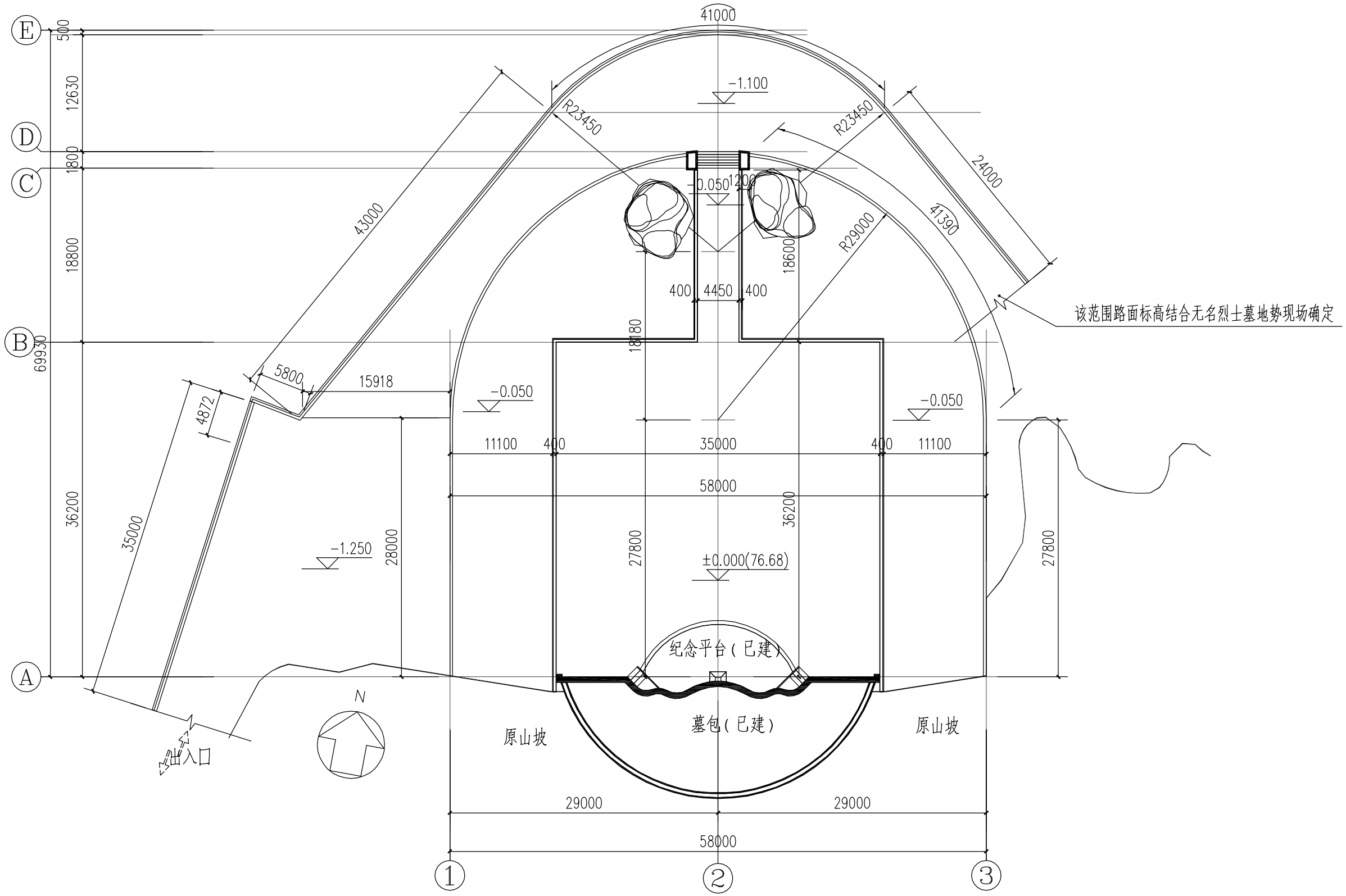

平面尺寸定位图 1:450

注册师执业章:

出图章:

汕头市升平建筑设计院有限公司							《工程设计证书》编号: A144014425 证 书 级 别: 甲 级	施工图审批号	
审 定	黄上进		校 对	谢昭南		建设单位	汕头市民政局	业 务 号	
审 核	孙柔光		设 计	赖宏华		项目名称	汕头市烈士陵园纪念广场修缮工程	设计阶段	施工图
项目负责人	赖宏华					图 纸 内 容	平面尺寸定位图	图 号	建施-03
专业负责人	赖宏华		制 图					日 期	2014.09

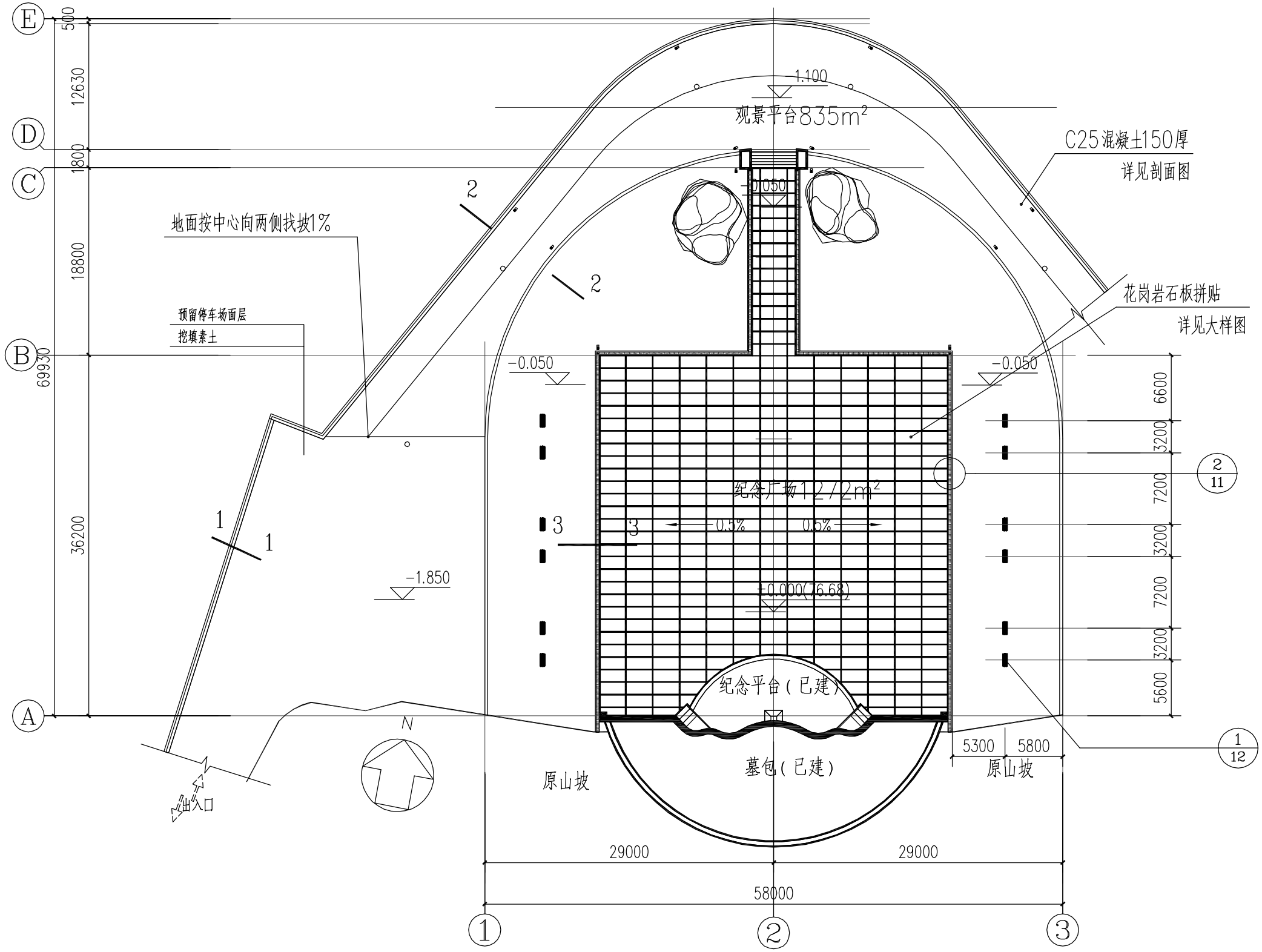

地面块料平面图 1:450

注册师执业章:

出图章:

汕头市升平建筑设计院有限公司							《工程设计证书》编号: A144014425 证 书 级 别: 甲 级	施工图审批号	
审 定	黄上进		校 对	谢昭南		建设单位	汕头市民政局	业 务 号	
审 核	孙柔光		设 计	赖宏华		项目名称	汕头市烈士陵园纪念广场修缮工程	设计阶段	施工图
项目负责人	赖宏华					图 纸 内 容	地面块料平面图	图 号	建施-04
专业负责人	赖宏华		制 图					日 期	2014.09

建筑	电气
结构	空调设备
给排水	

电气	
空调设备	
建筑	
结构	
给排水	

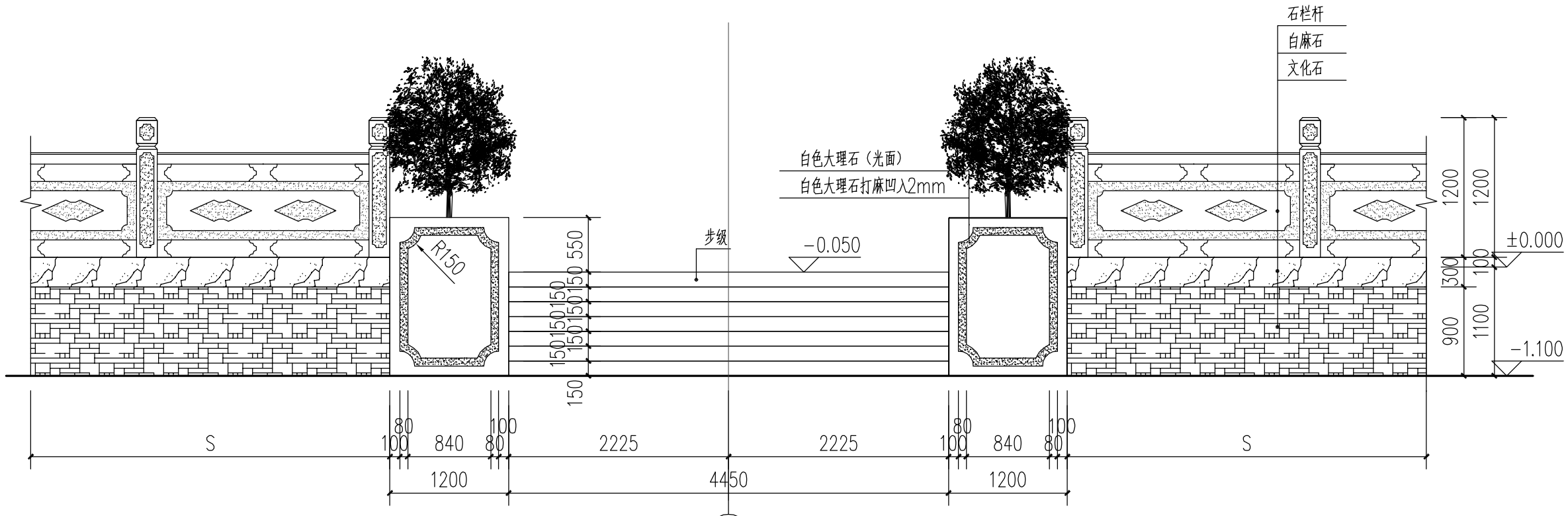

台阶立面图 1:50

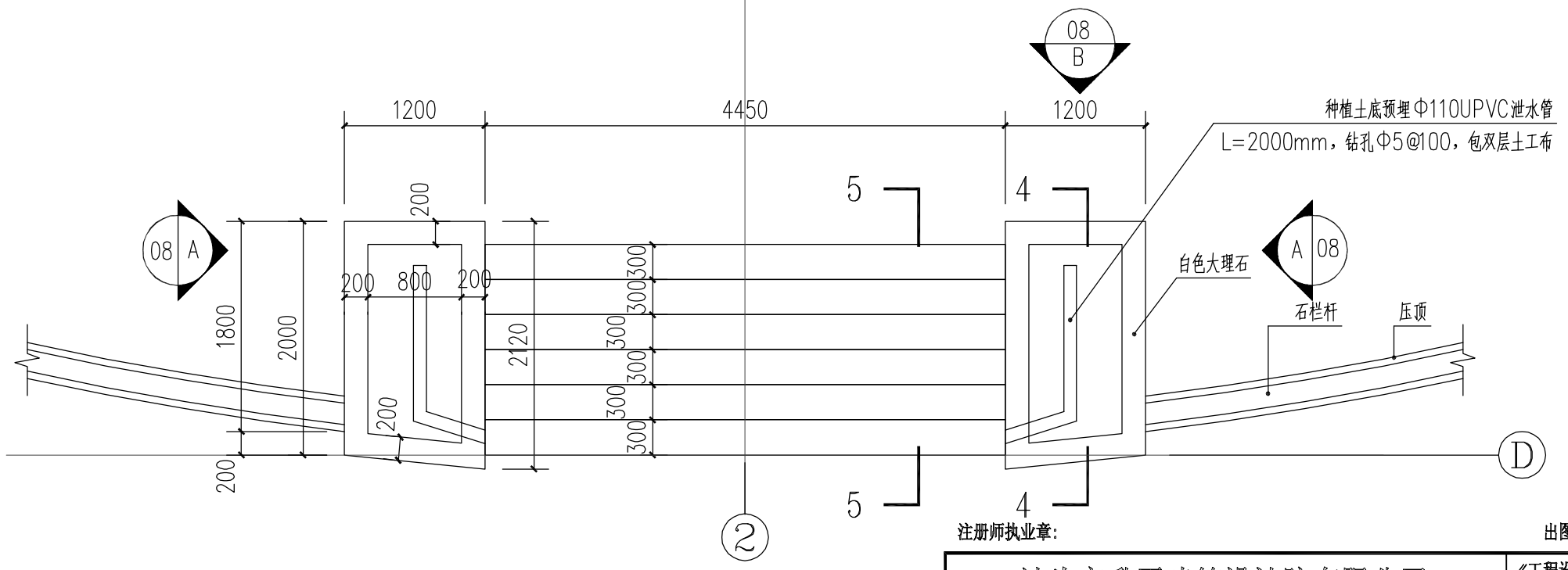

台阶平面图 1:50

注册师执业章:

出图章:

汕头市升平建筑设计院有限公司							《工程设计证书》编号：A144014425 证 书 级 别： 甲 级	施工图审批号	
审 定	黄上进		校 对	谢昭南		建设单位	汕头市民政局	业 务 号	
审 核	孙柔光		设 计	赖宏华		项目名称	汕头市烈士陵园纪念广场修缮工程	设计阶段	施工图
项目负责人	赖宏华					图 纸 内 容	台阶花斗平面图、台阶花斗立面图	图 号	建施-05
专业负责人	赖宏华		制 图					日 期	2014.09

建筑	
结构	
给排水	
电气	
空调设备	

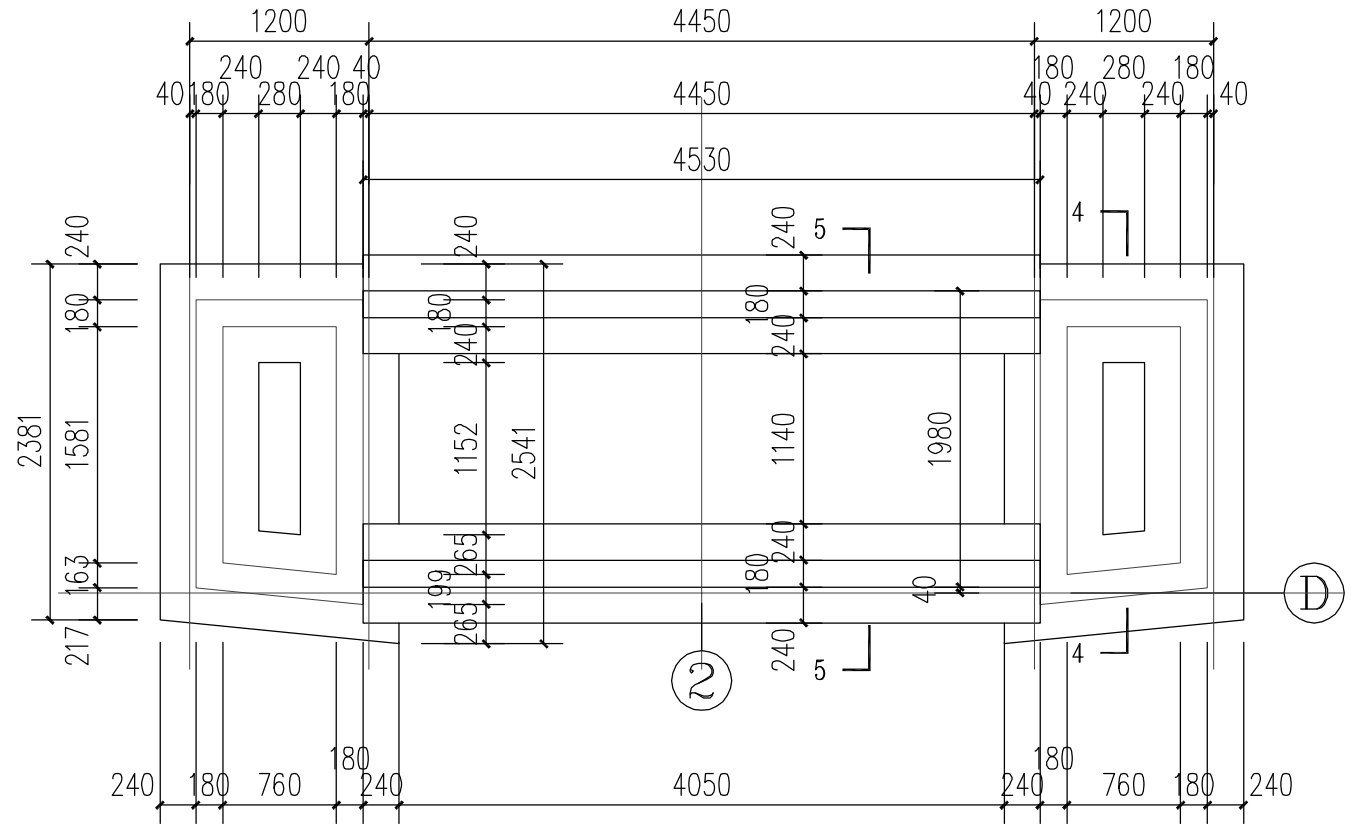

花斗台阶基础平面图 1:50

注册师执业章:

出图章:

汕头市升平建筑设计院有限公司							《工程设计证书》编号：A144014425 证 书 级 别： 甲 级	施工图审批号	
审 定	黄上进		校 对	谢昭南		建设单位	汕头市民政局	业 务 号	
审 核	孙柔光		设 计	赖宏华		项目名称	汕头市烈士陵园纪念广场修缮工程	设计阶段	施工图
项目负责人	赖宏华					图 纸 内 容	花斗台阶基础平面图	图 号	建施-06
专业负责人	赖宏华		制 图					日 期	2014.09

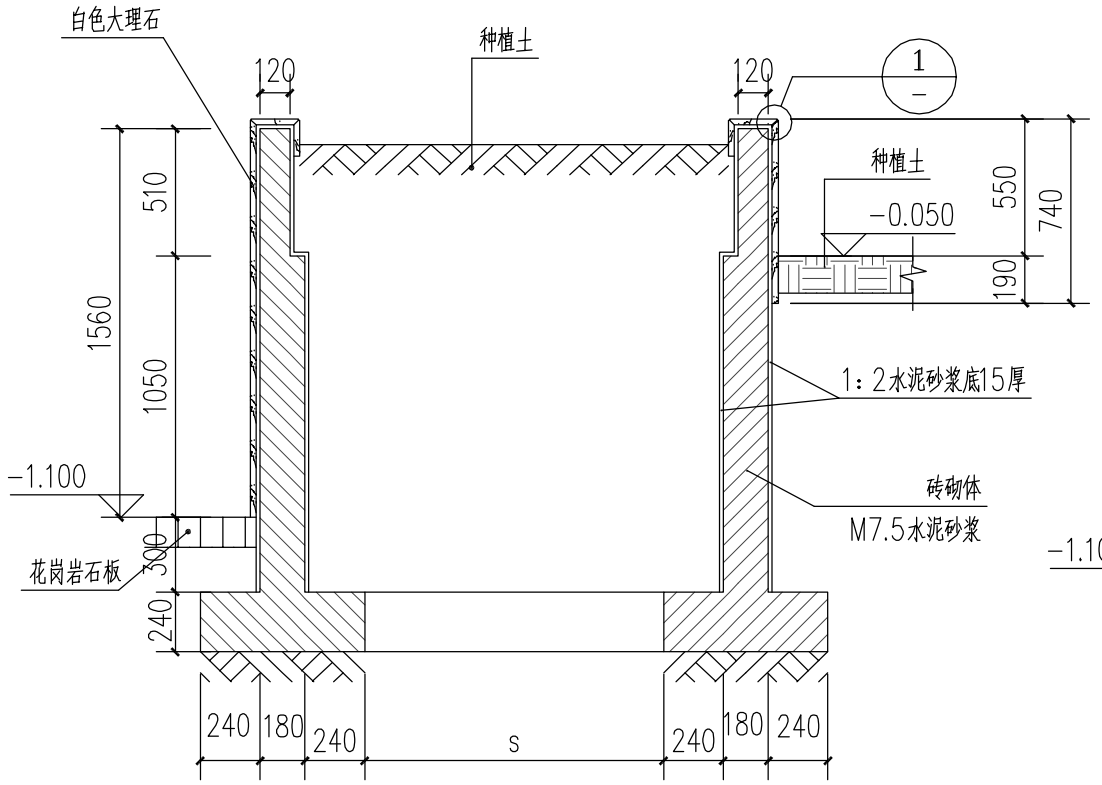

4-4剖面图 1:30

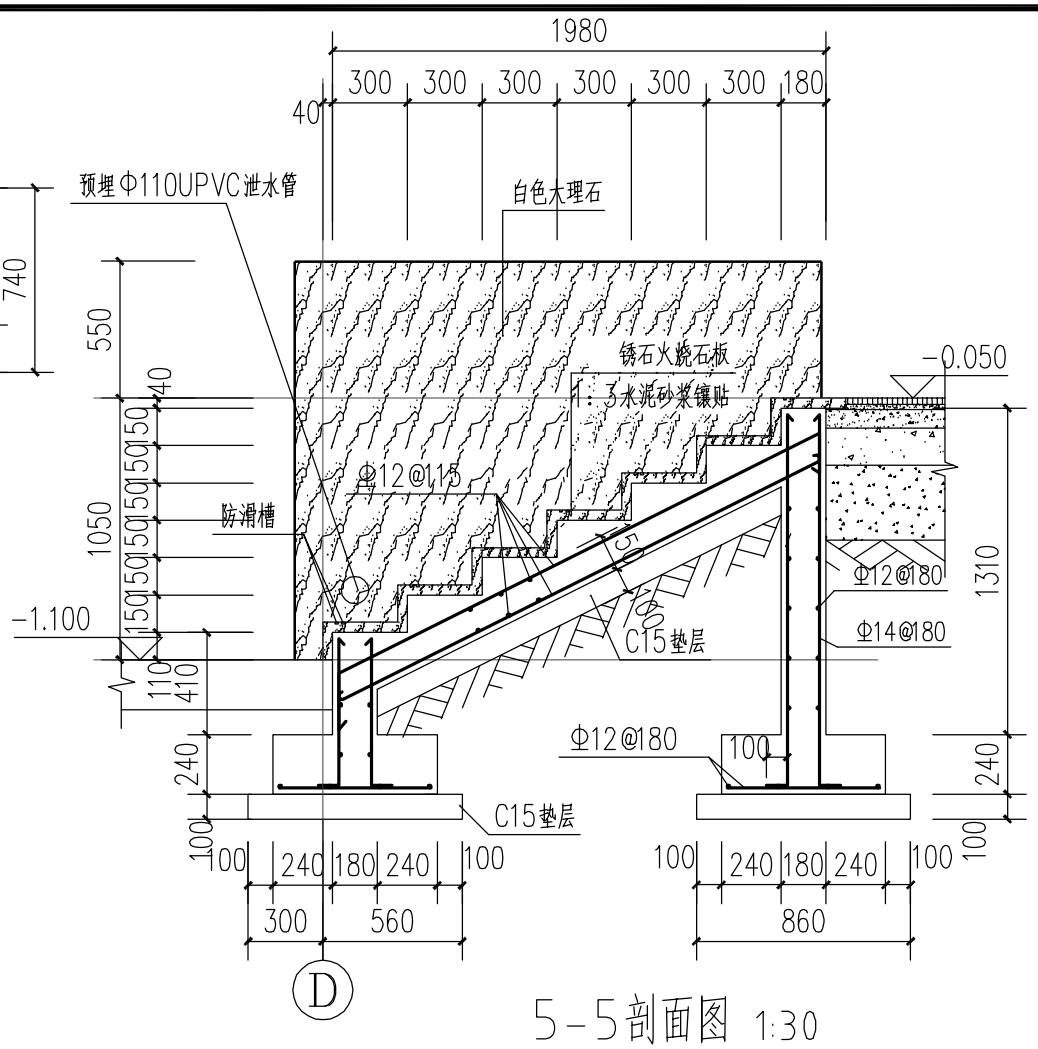

5-5剖面图 1:30

注：混凝土度C25

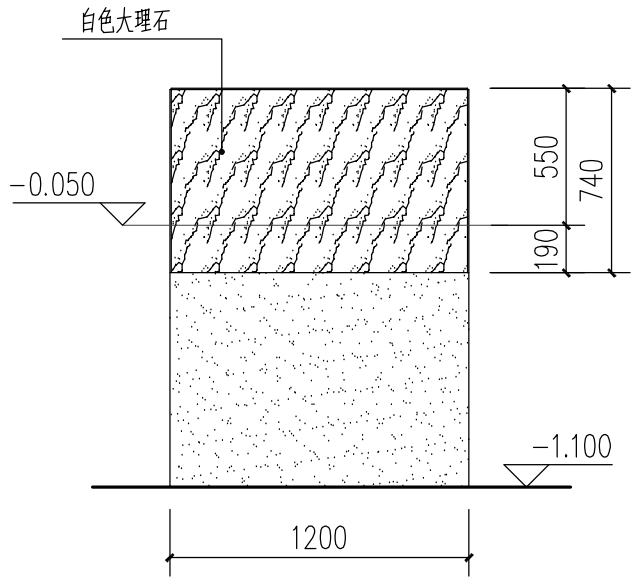

B向立面图 1:30

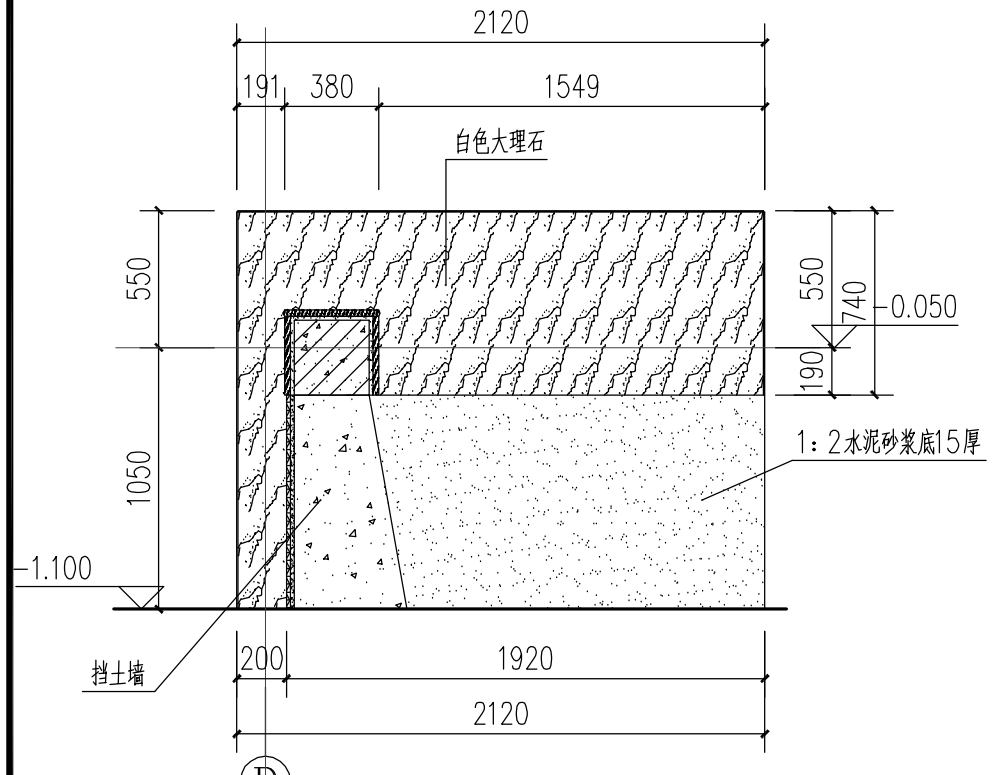

A向立面图 1:30

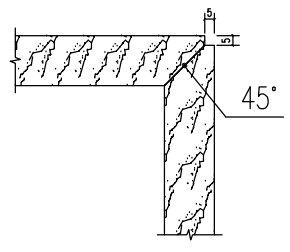

1 花斗大理石接口大样

注册师执业章:

出图章:

汕头市升平建筑设计院有限公司							《工程设计证书》编号：A144014425 证 书 级 别： 甲 级	施工图审批号	
审 定	黄上进		校 对	谢昭南		建设单位	汕头市民政局	业 务 号	
审 核	孙柔光		设 计	赖宏华		项目名称	汕头市烈士陵园纪念广场修缮工程	设计阶段	施工图
项目负责人	赖宏华					图 纸 内 容	剖面大样图	图 号	建施-07
专业负责人	赖宏华		制 图					日 期	2014.09

建筑	电气
结构	空调设备
给排水	

电气	
空调设备	
建筑	
结构	
给排水	

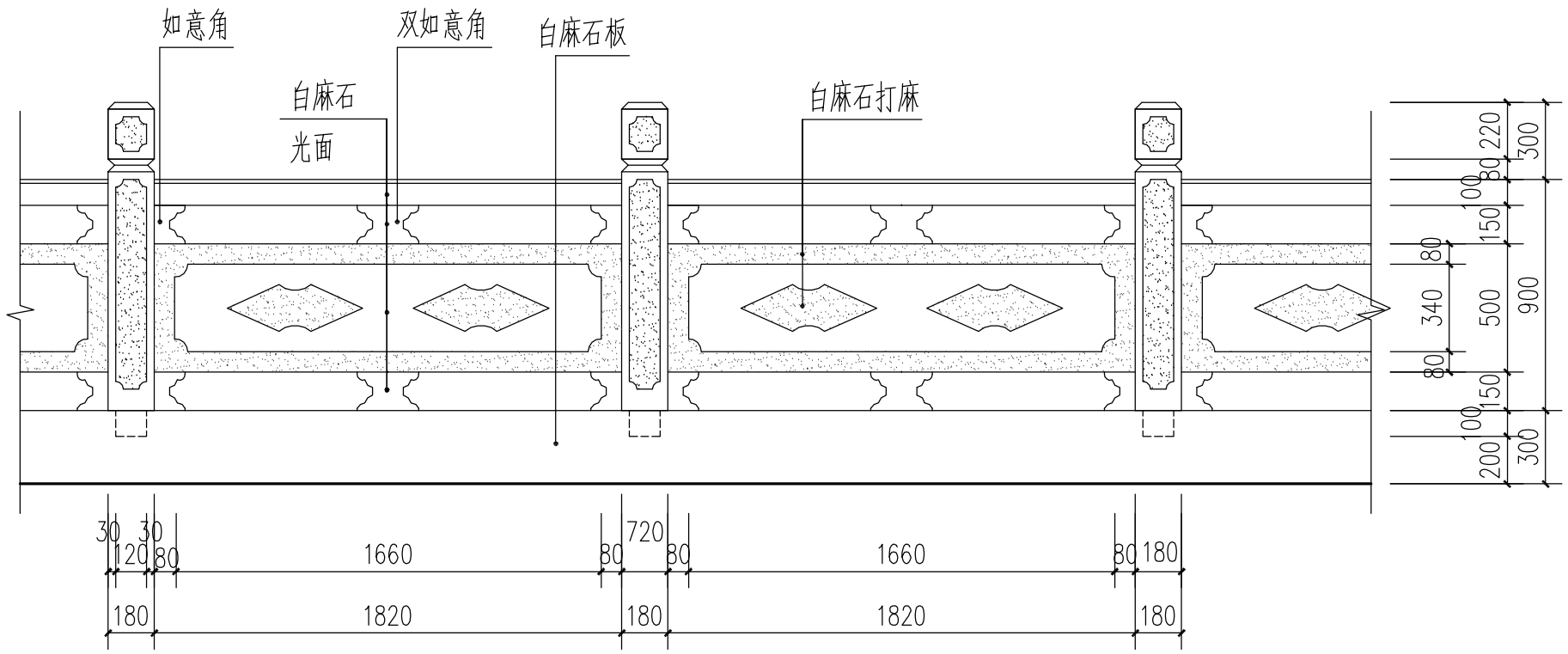

石栏杆立面大样 1:25

说明：所有石栏杆均采用白麻石制作

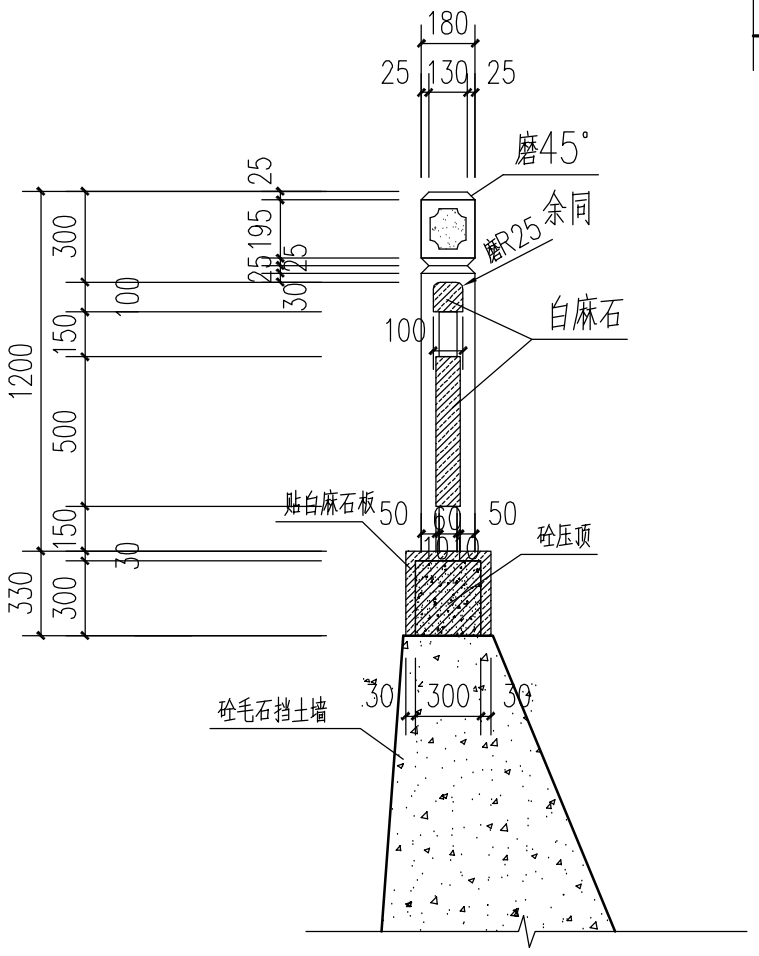

石栏杆大样 1:25

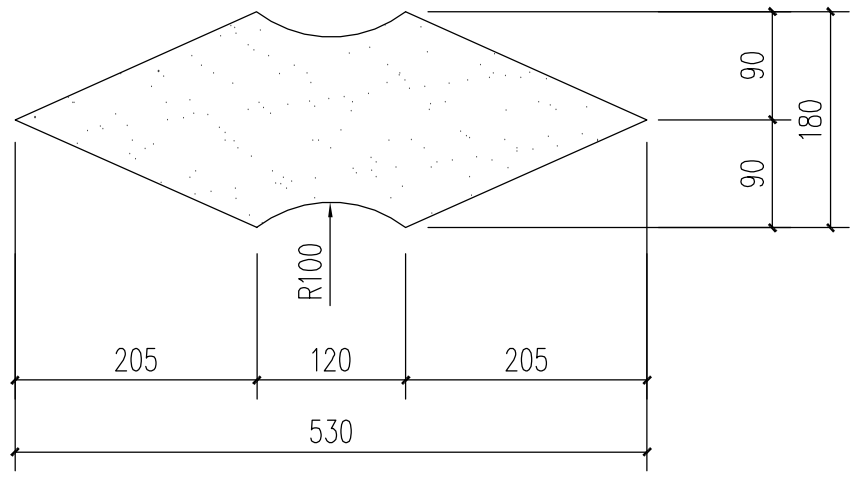

石底花大样

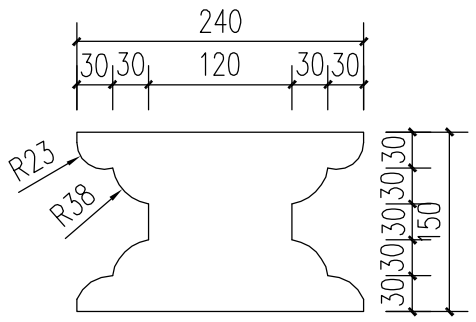

双如意角大样

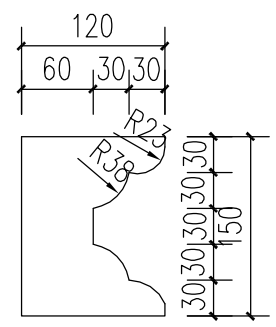

如意角大样

注册师执业章:　　出图章:

汕头市升平建筑设计院有限公司							《工程设计证书》编号：A144014425 证书级别：甲级	施工图审批号	
审定	黄上进		校对	谢昭南		建设单位	汕头市民政局	业务号	
审核	孙柔光		设计	赖宏华		项目名称	汕头市烈士陵园纪念广场修缮工程	设计阶段	施工图
项目负责人	赖宏华					图纸内容	石栏杆大样	图号	建施-08
专业负责人	赖宏华		制图					日期	2014.09

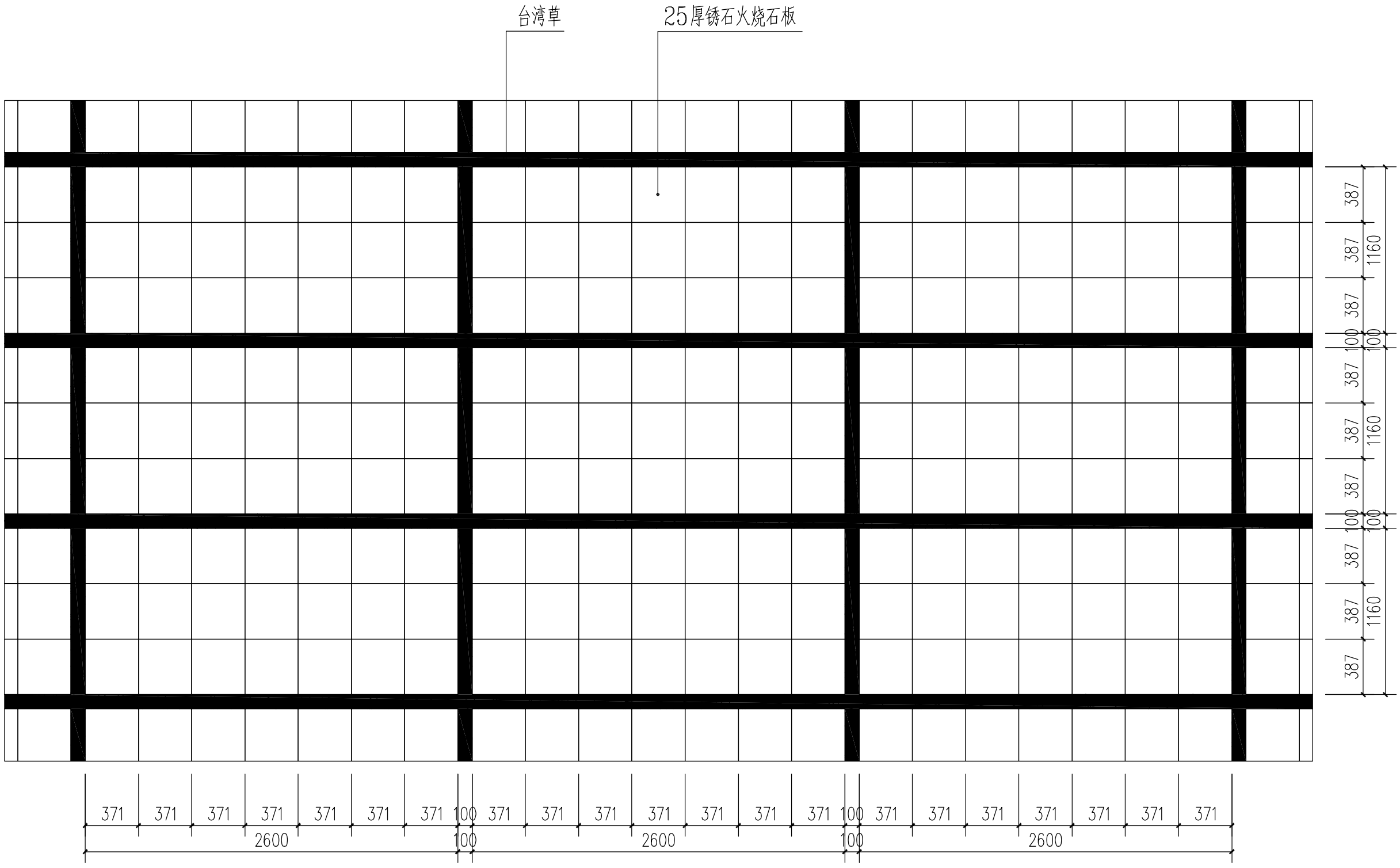

纪念广场 石板拼法大样 1:30

注册师执业章:

出图章:

汕头市升平建筑设计院有限公司							《工程设计证书》编号：A144014425 证 书 级 别： 甲 级	施工图审批号	
审 定	黄上进		校 对	谢昭南		建设单位	汕头市民政局	业 务 号	
审 核	孙柔光		设 计	赖宏华		项目名称	汕头市烈士陵园纪念广场修缮工程	设计阶段	施工图
项目负责人	赖宏华					图 纸 内 容	纪念广场 石板拼法大样	图 号	建施-09
专业负责人	赖宏华		制 图					日 期	2014.09

建 筑	
结 构	
给排水	
电 气	
空调设备	

建筑	电气	
结构	空调设备	
给排水		

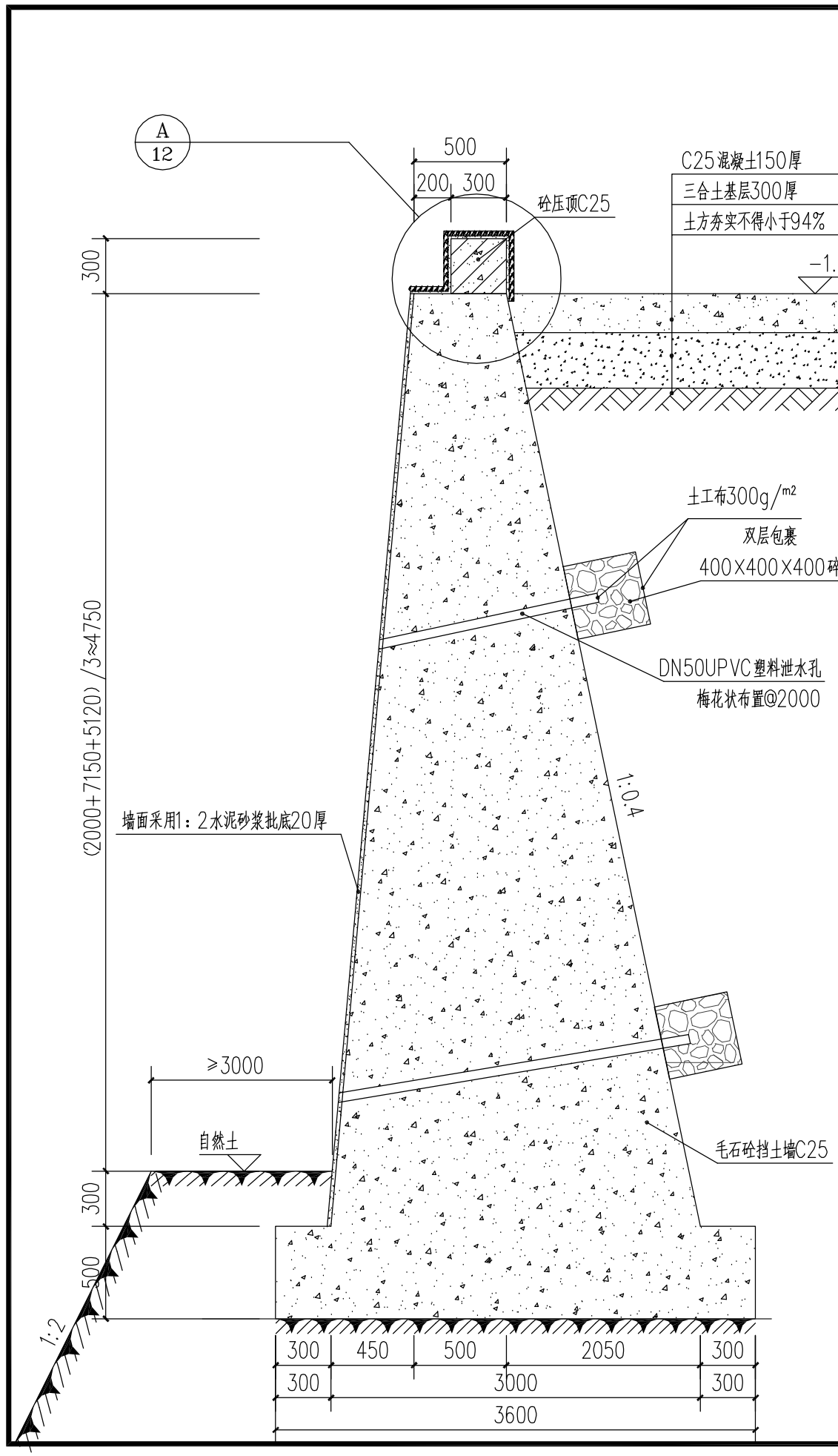

2-2剖面图 1:30

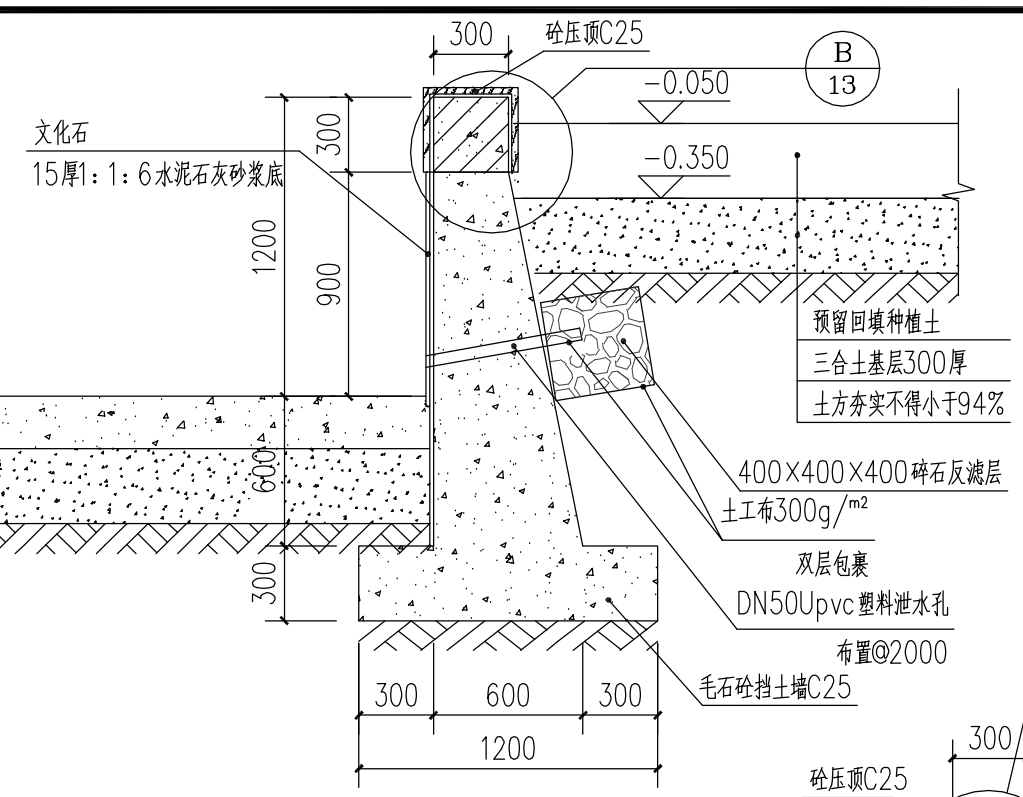

说明：

1、混凝土标号为C25。

2、基层置于粘土层，基础底回填400厚8：2人工级配砂石夯实，宽度每边比石基础宽出300mm，基坑侧壁回填8：2人工级配砂石夯实。

3、工程量按实际发生额计算。

4、施工时应考虑工作面，挖土放坡取1：1。

5、毛石砼挡土墙每隔14m设1条变形缝30宽，沥青木丝板嵌缝，内填油浸麻丝。

6、回填素土按规范压实。

7、依地质勘探报告称，本工程地质情况复杂，从表层至持力层分布大小不一的孤石，要求在挡土墙基础开挖之前应进行消基处理（把孤石挖掉或采用爆破形式），在操作过程中的技术要求及安全措施均按国家颁布现行有关技术规范规定执行。

8、挡土墙应保证坡脚外覆盖土不少于3m宽，坡脚下覆盖土走坡不少于1:2。

9、发现软弱地基应通知设计人员另行处理。

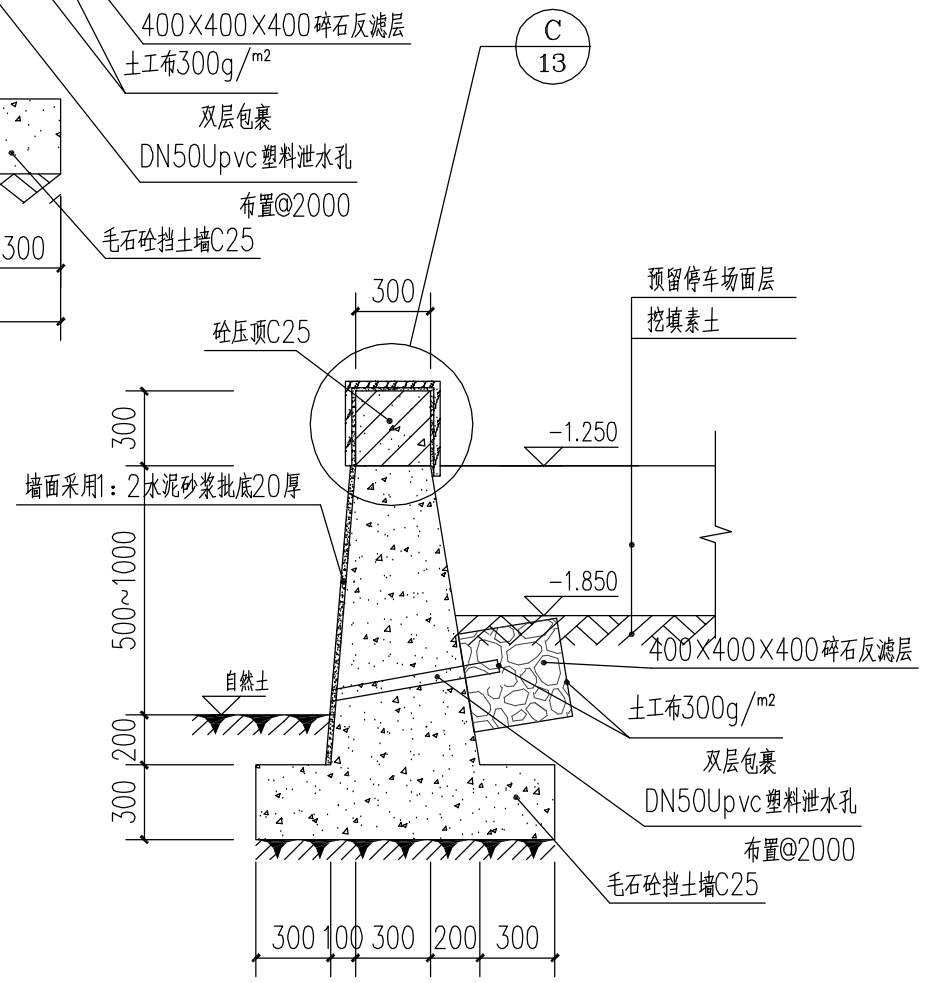

1-1剖面图 1:30

注册师执业章：　　出图章：

汕头市升平建筑设计院有限公司						《工程设计证书》编号：A144014425 证书级别：甲级	施工图审批号	
审定	黄上进		校对	谢昭南		建设单位	汕头市民政局	业务号	
审核	孙柔光		设计	赖宏华		项目名称	汕头市烈士陵园纪念广场修缮工程	设计阶段	施工图
项目负责人	赖宏华					图纸内容	1-1剖面图、2-2剖面图	图号	建施-10
专业负责人	赖宏华		制图					日期	2014.09

建筑	电气	
结构	空调设备	
给排水		

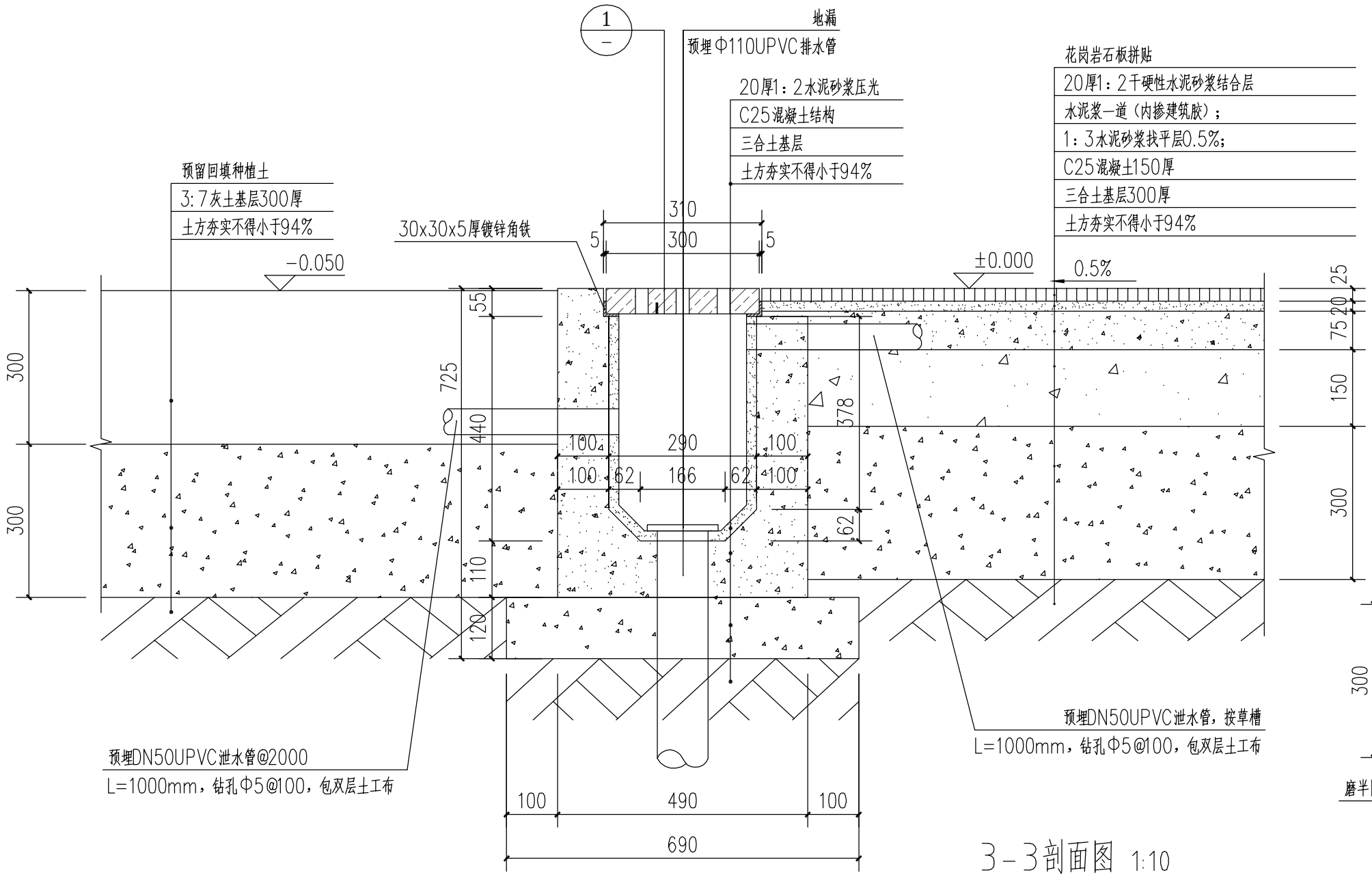

3-3剖面图 1:10

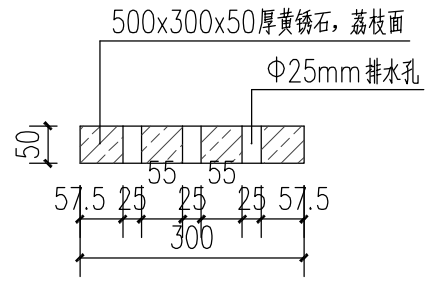

1 排水沟大样图 1:10

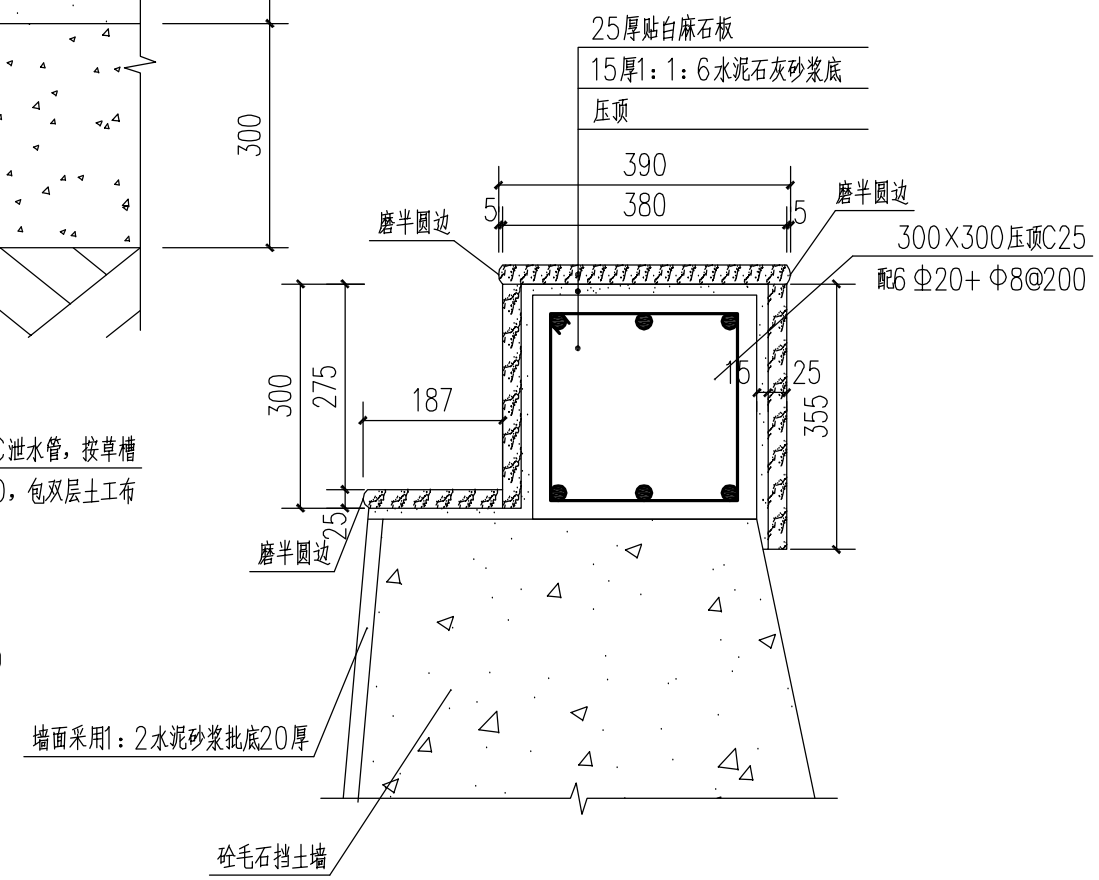

A 压顶大样图 1:10

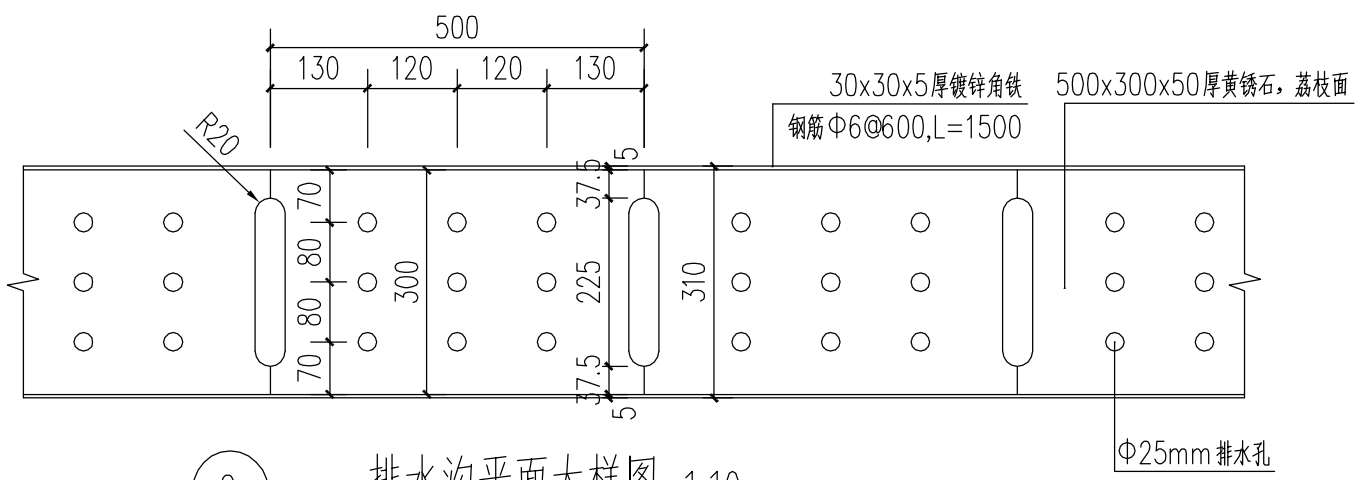

2 排水沟平面大样图 1:10

注册师执业章:　　出图章:

汕头市升平建筑设计院有限公司						《工程设计证书》编号：A144014425 证书级别：甲级		施工图审批号	
审定	黄上进		校对	谢昭南		建设单位	汕头市民政局	业务号	
审核	孙柔光		设计	赖宏华		项目名称	汕头市烈士陵园纪念广场修缮工程	设计阶段	施工图
项目负责人	赖宏华					图纸内容	排水沟大样图	图号	建施-11
专业负责人	赖宏华		制图					日期	2014.09

电气	空调设备	
建筑	结构	给排水

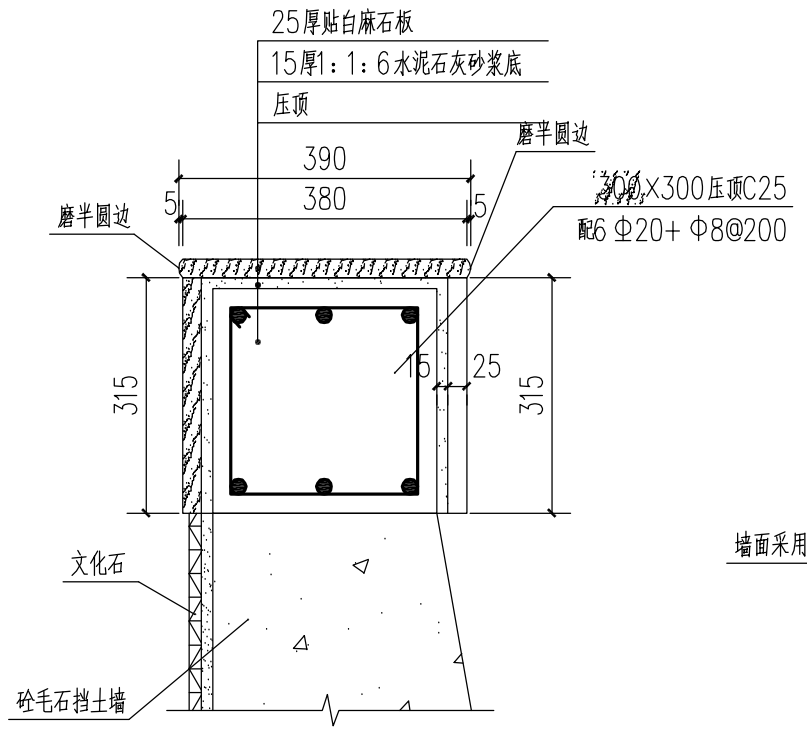

B 压顶大样图 1:10

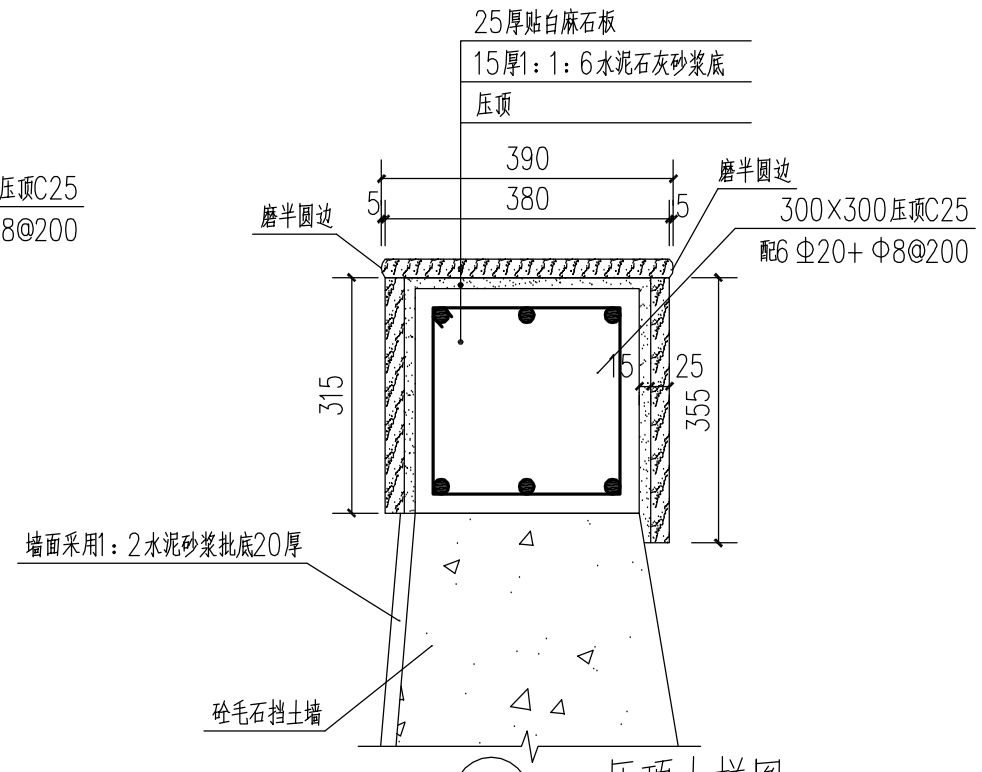

C 压顶大样图 1:10

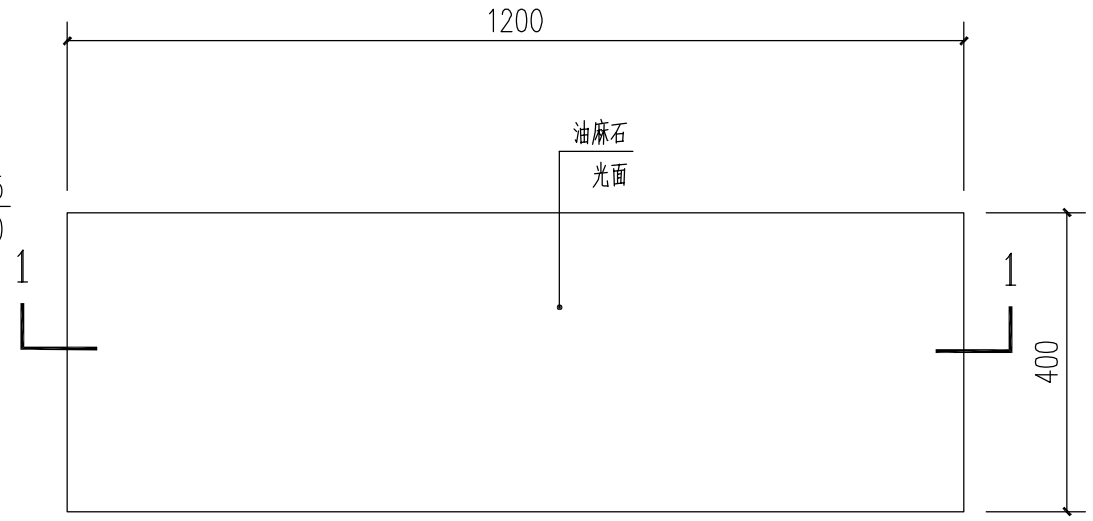

1 石椅平面图 1:10

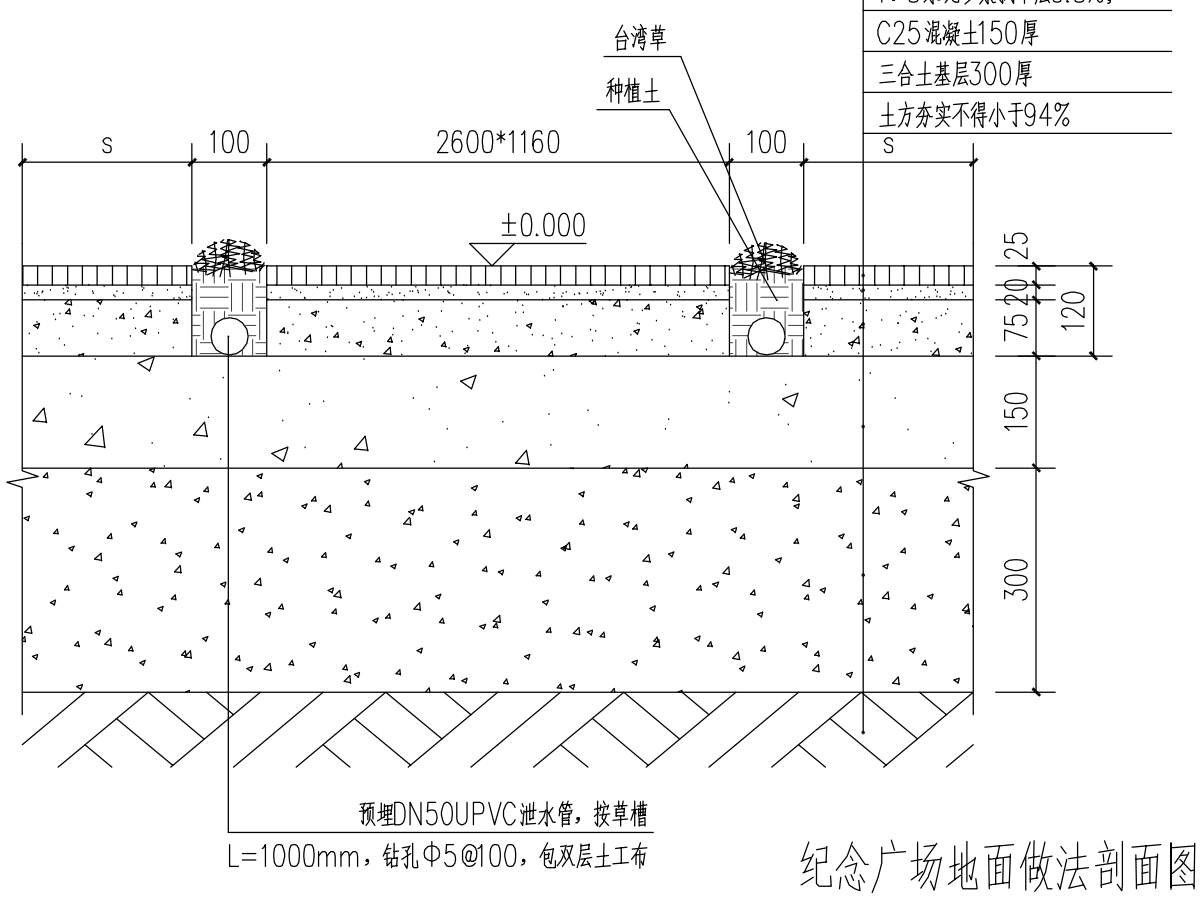

纪念广场地面做法剖面图 1:10

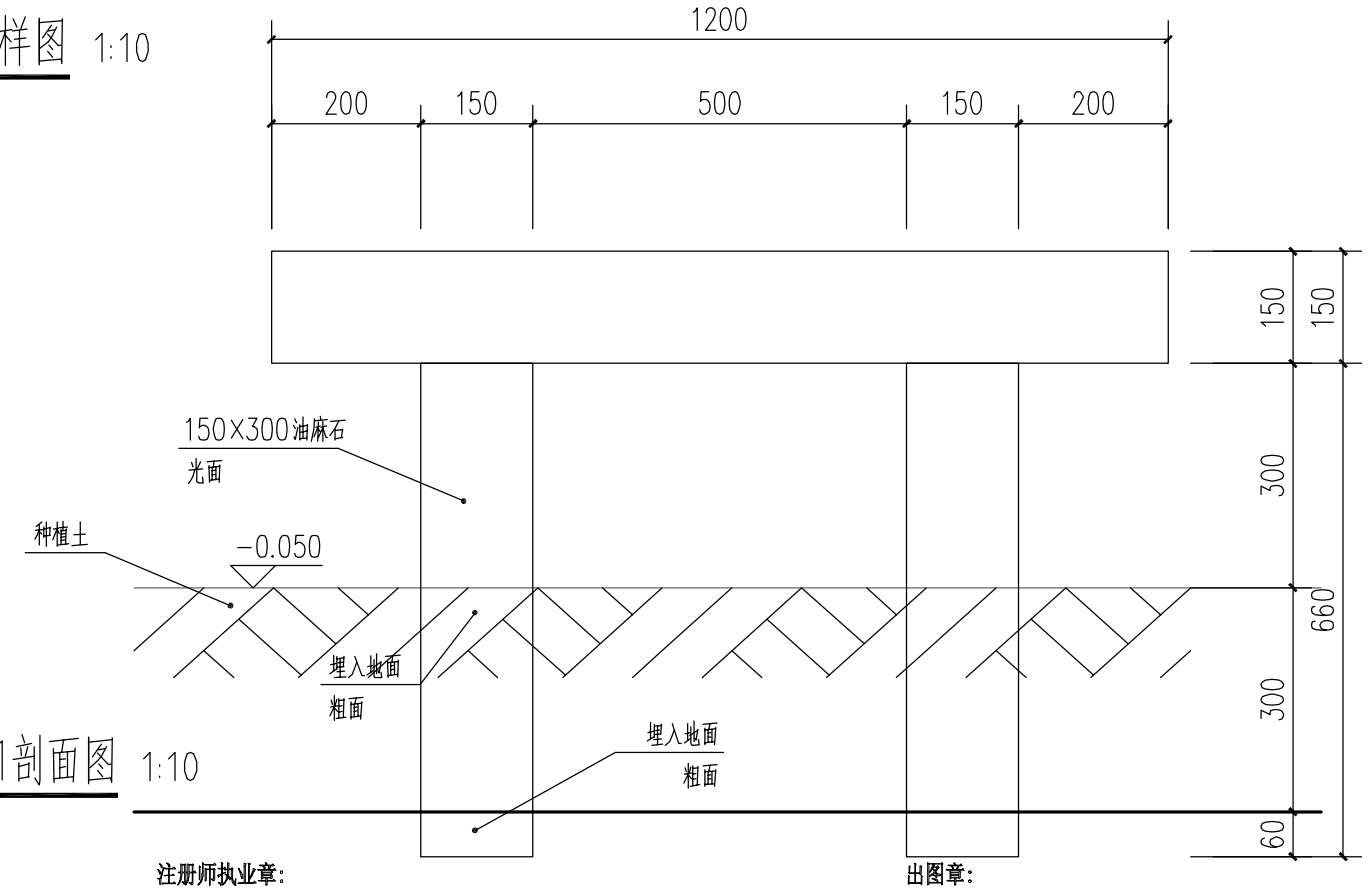

1-1剖面图 1:10

注册师执业章:

出图章:

汕头市升平建筑设计院有限公司						《工程设计证书》编号：A144014425 证 书 级 别： 甲 级		施工图审批号	
审 定	黄上进		校 对	谢昭南		建设单位	汕头市民政局	业 务 号	
审 核	孙柔光		设 计	赖宏华		项目名称	汕头市烈士陵园纪念广场修缮工程	设计阶段	施工图
项目负责人	赖宏华					图 纸 内 容	纪念广场地面做法剖面图等	图 号	建施-12
专业负责人	赖宏华		制 图					日 期	2014.09

建筑	电气
结构	空调设备
给排水	

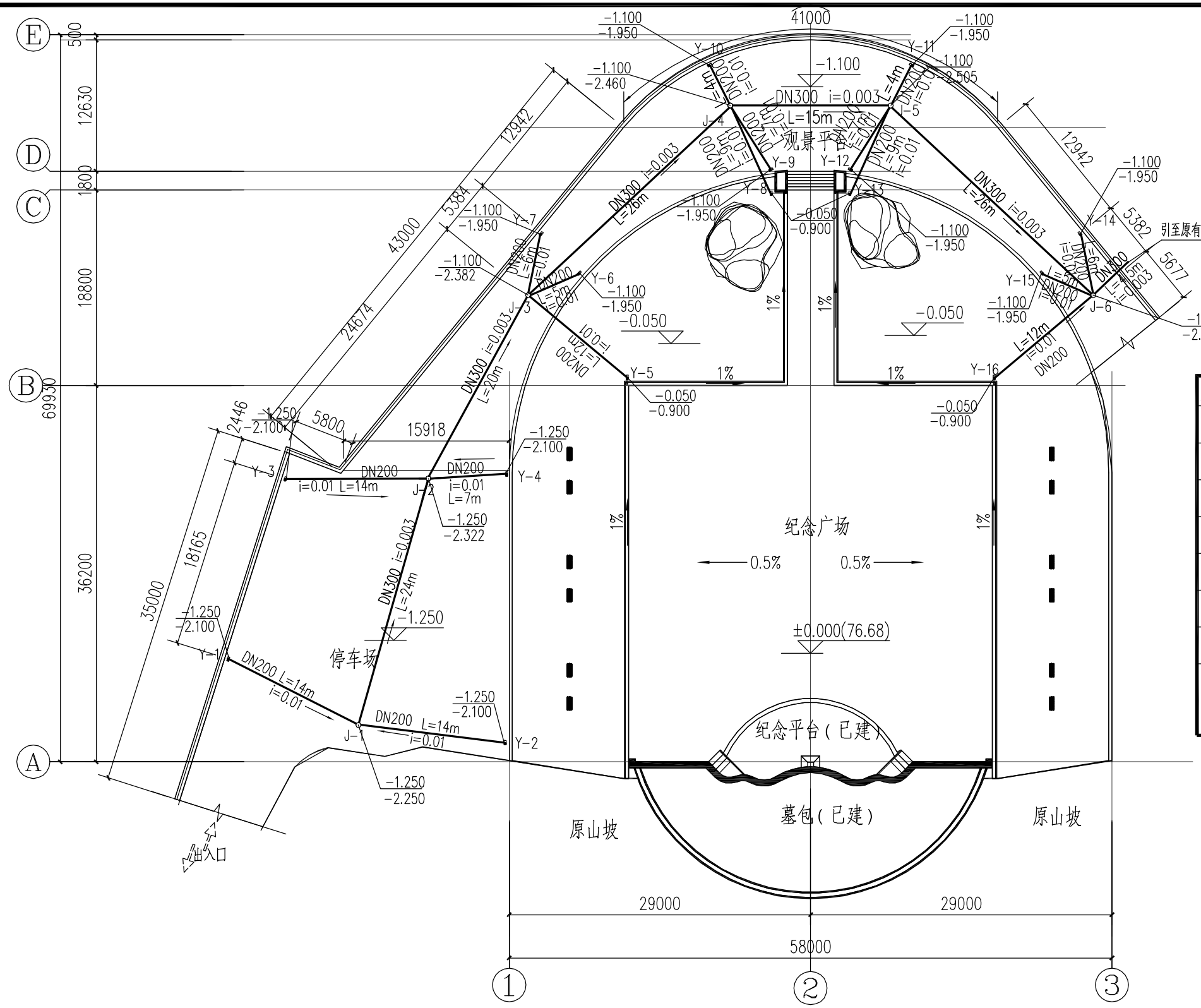

排水平面图 1:450

地下排水管主要工程量表

序号	图例	设备名称	规格及型号	单位	数量
1	——	排水管	UPVC双壁波纹管,DN200	m	135
2	——	排水管	UPVC双壁波纹管,DN300	m	120
3	○	检查井	见详图	座	6
4	■	雨水井	见详图	座	16
5	▨	地漏	Φ110UPVC	个	4
6	——	排水管	Φ110UPVC	m	8
7		弯头	Φ110UPVC90°	个	4

注
1、本工程量表仅供参考，具体依图纸为准.
2、波纹管除图纸注明外，余为DN200.

注册师执业章:　　出图章:

汕头市升平建筑设计院有限公司						《工程设计证书》编号：A144014425 证书级别：甲级		施工图审批号	
审定	黄上进		校对	谢昭南		建设单位	汕头市民政局	业务号	
审核	孙柔光		设计	赖宏华		项目名称	汕头市烈士陵园纪念广场修缮工程	设计阶段	施工图
项目负责人	赖宏华					图纸内容	排水平面图	图号	建施-13
专业负责人	赖宏华		制图					日期	2014.09

建筑	结构	给排水
电气	空调设备	

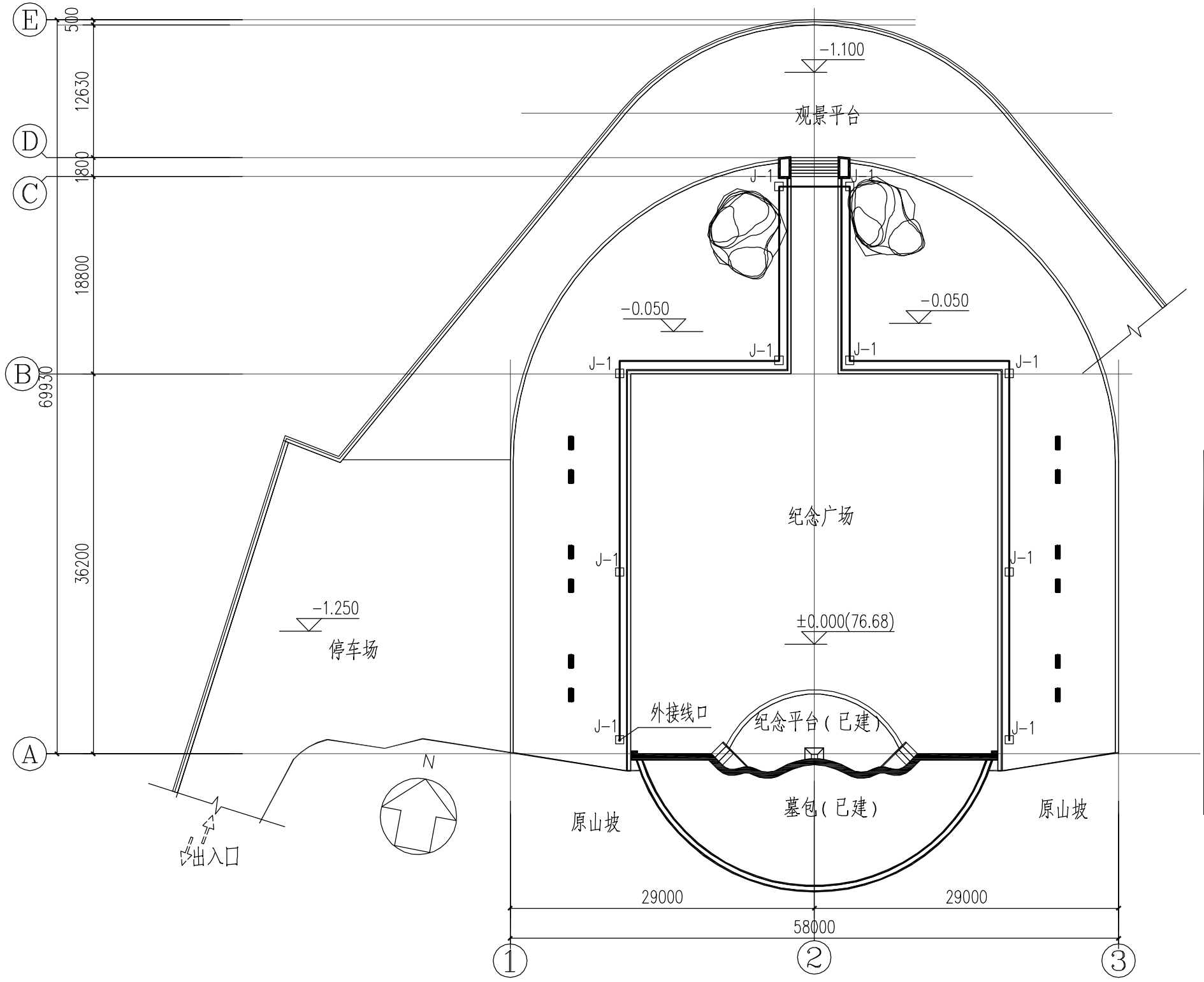

照明基础平面图 1:450

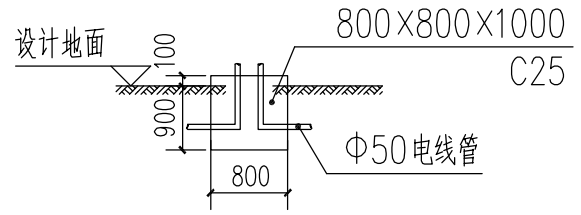

路灯基础图

照明主要工程量表

序号	图例	设备名称	规格及型号	单位	数量
1		地下埋PVC	Φ50	m	160
2					
3					
4					
5					
6					
7					
注	1、本工程量表仅供参考，具体依图纸为准. 2、路灯基础预埋件，按成品路配置.				

说明:

1、本工程属三类用电负荷，所有负荷均采用220/380V供电，电源均引自墓包。

2、电源线路采用PVC穿线管DN50mm沿地面暗敷。

3、按照设计地面埋深500mm（地面基层预埋）。

4、施工图中未注明的电气施工安装做法均参照国家建筑标准设计图集以及相关电气施工规程、规范进行施工。

注册师执业章:　　出图章:

汕头市升平建筑设计院有限公司							《工程设计证书》编号：A144014425 证 书 级 别： 甲 级	施工图审批号	
审 定	黄上进		校 对	谢昭南		建设单位	汕头市民政局	业 务 号	
审 核	孙柔光		设 计	赖宏华		项目名称	汕头市烈士陵园纪念广场修缮工程	设计阶段	施工图
项目负责人	赖宏华					图 纸 内 容	照明平面图	图 号	建施-14
专业负责人	赖宏华		制 图					日 期	2014.09

电气	
空调设备	
建筑	
结构	
给排水	

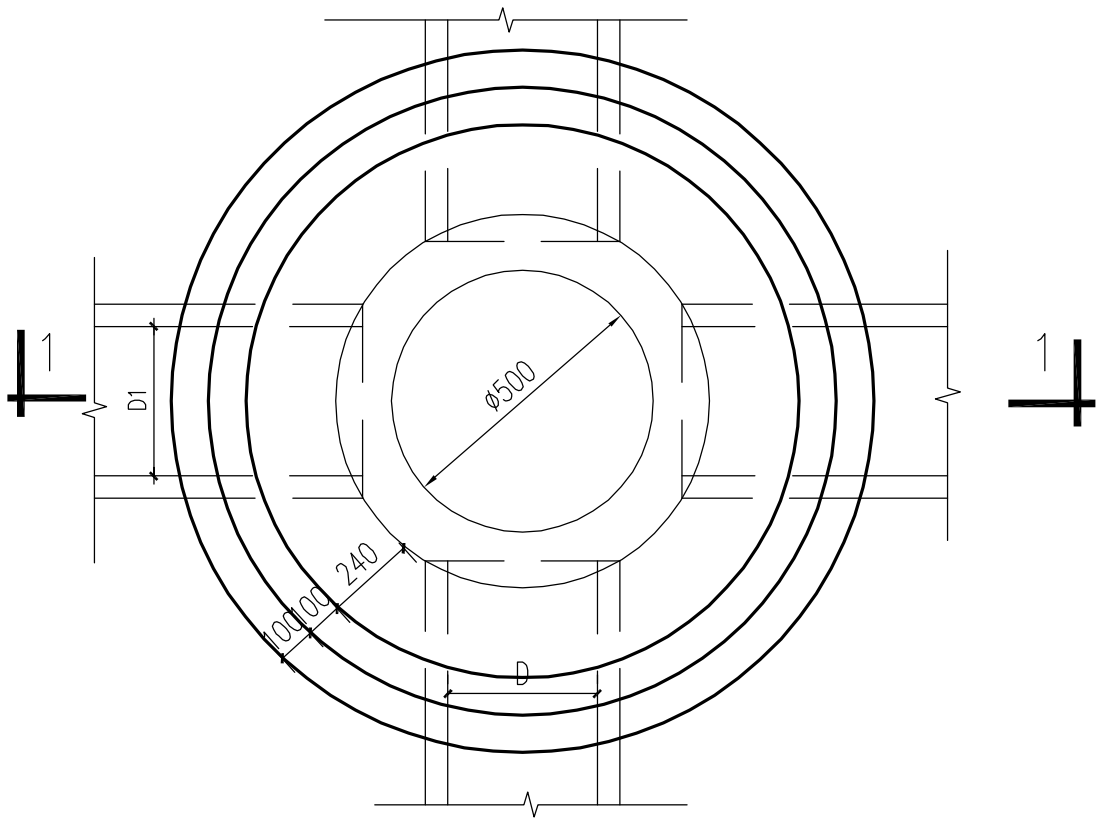

检查井平面图 1:20

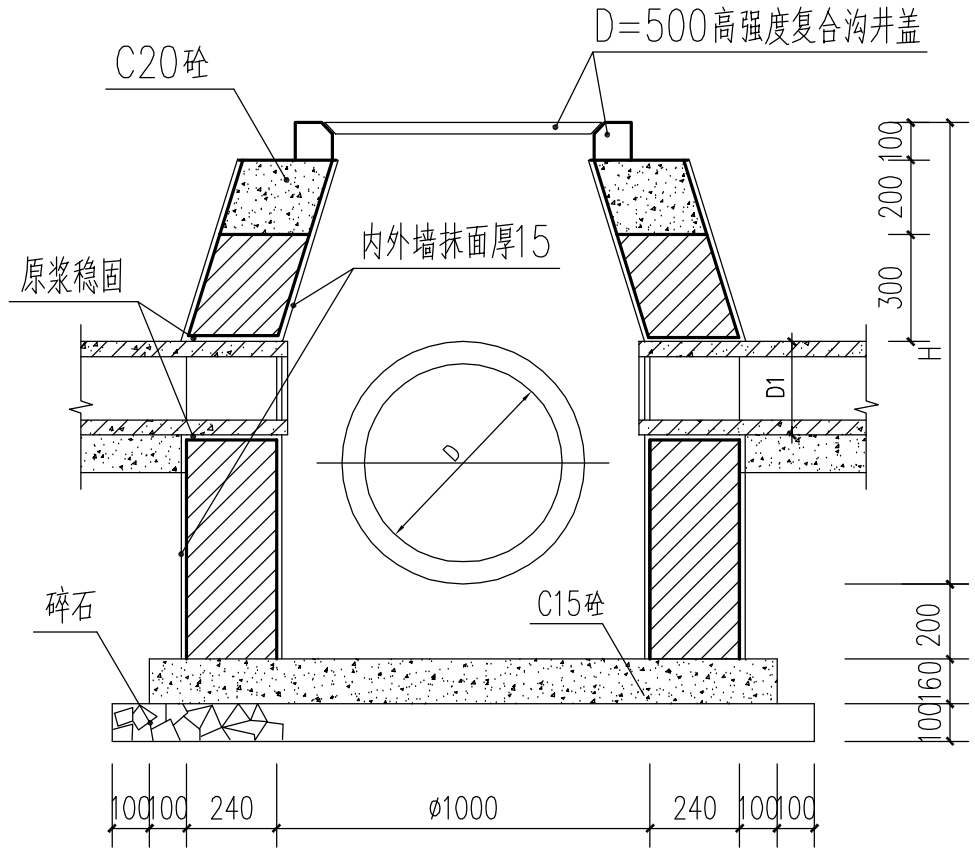

1-1剖面图 1:20

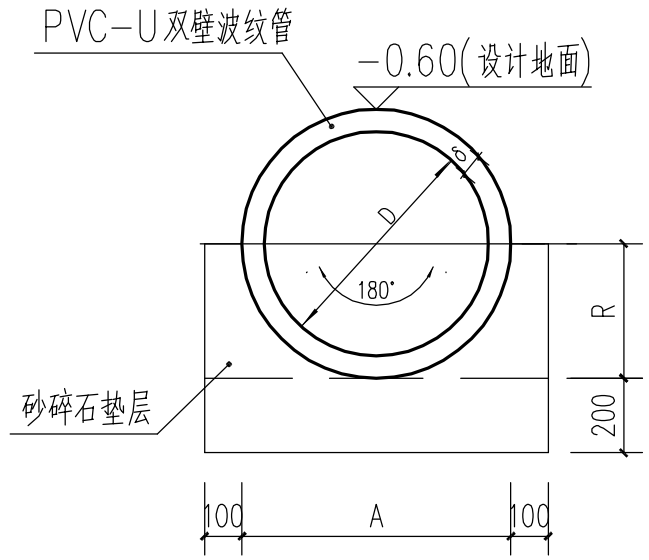

管道基础图 1:20

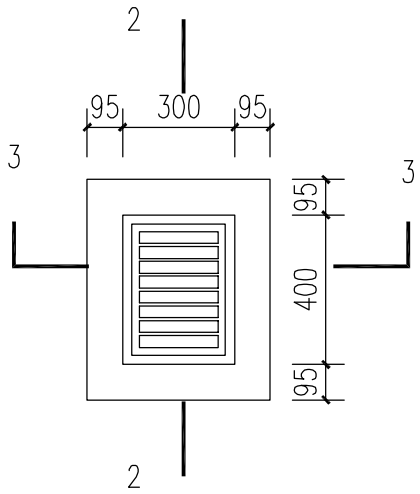

雨水井平面图 1:20

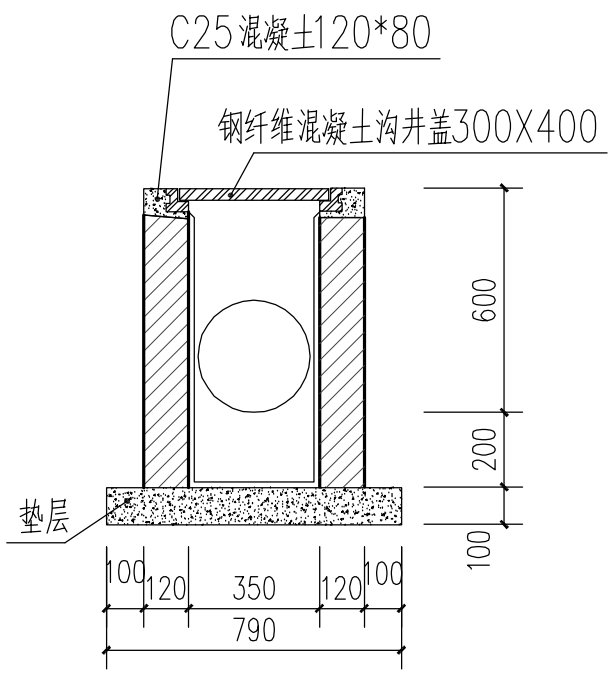

2-2剖面图 1:20

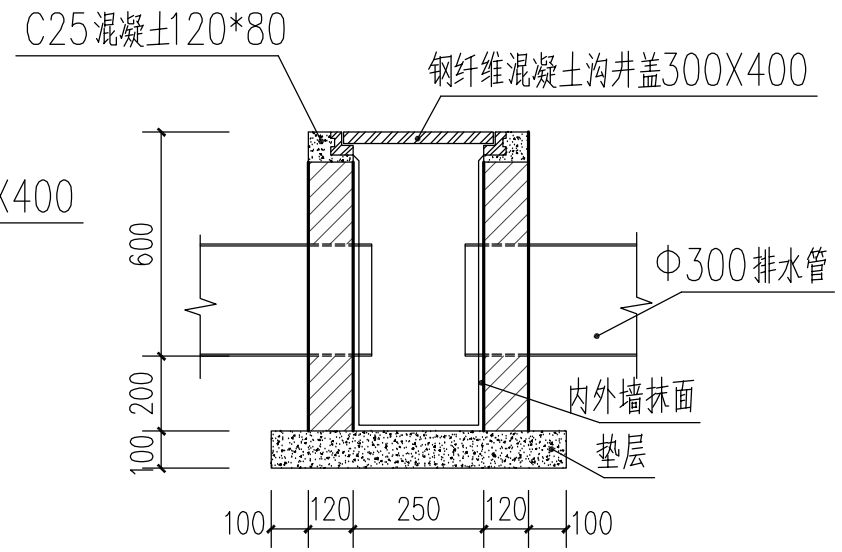

3-3剖面图 1:20

说明:

1. 单位：毫米mm。
2. 砌体部分、井墙用M7.5水泥砂浆砌MU7.5砖。
3. 内外抹面、座浆、抹带、管接口均用1：2水泥砂浆。
4. 基础砼的强度等级为C15。
5. 管基础为砂碎石垫层。
6. 检查井井底必须按图内基础尺寸，井基砼施工凝结后，才能施工下一道工序。
7. 接入支管超挖部份要用原土分层夯实或级配砂石填实后(宽度为支管基础宽度)，才可施工支管基础。
8. H、D另按设计平面图要求施工。
9. 地基若遇软土地基时，应通知设计人员及甲方至现场才可施工管基础部分。

注册师执业章:　　出图章:

汕头市升平建筑设计院有限公司							《工程设计证书》编号：A144014425 证书级别：甲级	施工图审批号	
审定	黄上进		校对	谢昭南		建设单位	汕头市民政局	业务号	
审核	孙柔光		设计	赖宏华		项目名称	汕头市烈士陵园纪念广场修缮工程	设计阶段	施工图
项目负责人	赖宏华					图纸内容	检查井、雨水井、管道基础图	图号	建施-15
专业负责人	赖宏华		制图					日期	2014.09