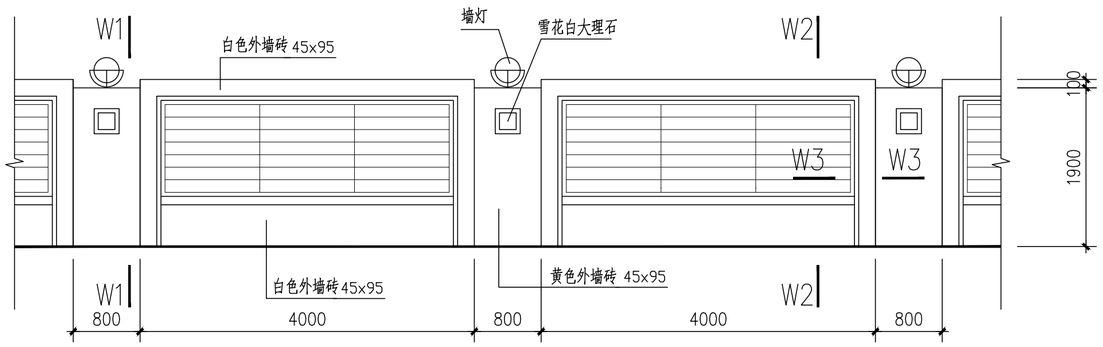

围墙立面 1:50

外墙砖构造做法详用料说明W1

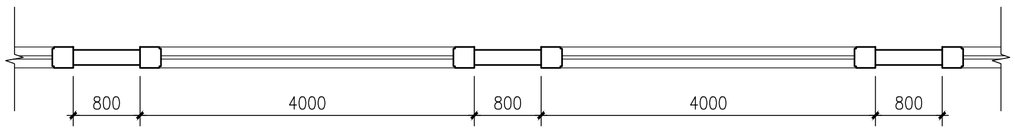

围墙平面 1:50

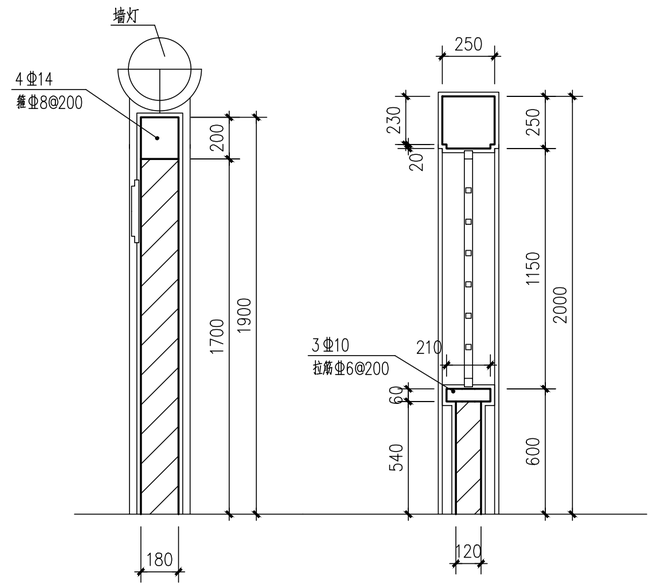

W1-W1

W2-W2

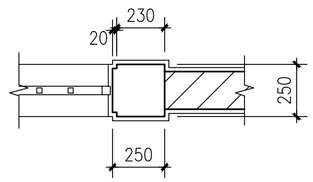

W3-W3

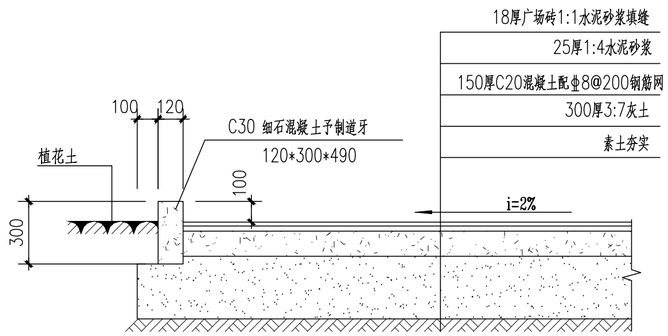

广场砖路面做法

本做法用于原有的广场砖路面破损修补及增设延伸部分

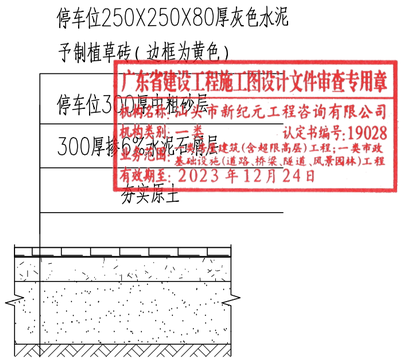

停车场草地砖做法 1:50

广东省建设工程施工图设计文件审查专用章
机构名称：江门市新纪元工程咨询有限公司
机构类别：一类　认定书编号：19028
业务范围：房屋建筑（含超限高层）工程；一类市政基础设施（道路、桥梁、隧道、风景园林）工程
有效期至：2023年12月24日

广东省建设工程勘察设计出图专用章
单位名称：广东新长安建筑设计院有限公司
业务范围：建筑行业（建筑工程）甲级
资质证书编号：A244002546
有效期至：2023年07月20日

中华人民共和国一级注册建筑师
姓　名：陈顺发
注册号：4400254-001
有效期：至2022年6月

出图章：　　注册章：

广东新长安建筑设计院有限公司 Guangdong Xinchang'an Architectural Design Institute Co., Ltd. 建筑工程甲级设计证书号：A244002546　城乡规划编制甲级资质证书号：自资规甲字21440263									图纸内容	室外配套	业务号	2020-171
											审查号	
											日期	2021.12
审定	李旭升		项目负责	陈顺发		专业负责	陈顺发		兴建单位	濠江区濠城学校	图号	建施-T3
审核	蔡可斌		校对	叶晓虹		设计	吴烈炯		工程名称	濠城学校扩建教学楼和运动场及配套设施建设项目	第页	共页